Z-JOINT ゼットジョイント
Z-JOINT

特　長　Features

●工具不要のワンタッチ継手。

軽くチューブを差し込むだけで取り付け完了。
プッシュリングを押しながら片手でチューブを引き抜くだけで
簡単に取外しができます。

Instant fitting eliminates need for tools
Easy connection by only inserting the tube lightly.
Can be disconnected easily by pulling out the tube while pushing
the releasing sleeve with another hand.

●配管スペースを大幅に縮小。

チューブ脱着時の工具作業スペースが不要。
又、本体ねじ部を廻せる構造ですから、配管方向を自由に変える
ことが可能で、狭い場所での配管作業も容易です。

Great reduction of plumbing space
Tool working space for putting on or taking off the tube is unnecessary.
Structure to be able to turn the screw of main body makes
it possible to change a plumbing direction freely. Hence the
plumbing work at small place is easy.

●白色難燃性樹脂を採用。

樹脂部には難燃材料を使用（UL94規格V-0相当）

Utilizing the white flame-retardant resin
The resin part is made of flame-retardant material
(equivalent to UL94 V0 standard)

●黄銅部品はカドミウム規制材（含有量75ppm以下）を使用。

The brass part is made of the cadmium regulation materials
(cadmium content of 75 ppm or less)

●黄銅部無電解ニッケルメッキを採用。

黄銅部分は無電解ニッケルメッキ処理により美観と耐蝕性が向上しています。

Adopting electroless nickel plating to the brass part
Electroless nickel plating processing improves the beautiful
appearance and the corrosion resistance of the brass part.

●ねじ部にテフロン樹脂をコーティング。

シールテープ、シール剤不要の為、作業時間、作業工数が大幅に短縮され、
しかも作業時のバラツキ（巻きムラ）による漏れの心配がありません。
耐水性・耐油性に優れています。

Fluoric resin-coated screw
No need to use the seal tapes or the seal materials. It makes the working hour
and the work man-hour greatly shortened. Also there is no worry of leakage caused
by scroll irregularity. Excellent in water and oil resistance performance.

■ 仕　様　Specifications

使用流体 Fluid used	空気、水（条件あり）※ Air, Water(Please consult us about the condition to use)
使用圧力 Working pressure	0～1MPa（10kgf/cm²）
負圧 Negative pressure	10Torr（−100kPa）
使用温度 Working temperature	空気：−15～60°C（凍結なきこと） Air：−15～60°C(Not to be frozen) 水：5～40°C Water：5～40°C

※詳細は弊社までお問合せください。 Please inquire of us details.

■ 構造断面図　Internal Strucuture

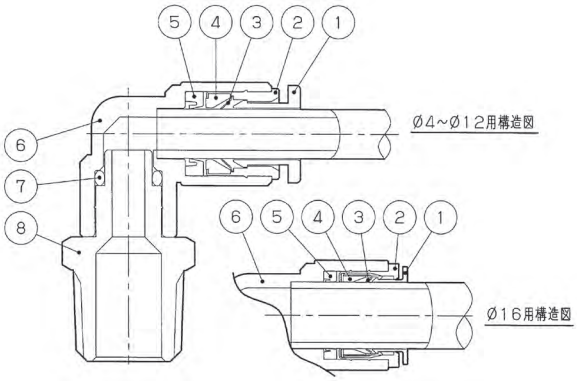

■ 主要部品材質　Main Part Material

No.	名称 Part Name	材質 Material
①	プッシュリング Push Ring	PBT（V-0） 難燃性樹脂（UL-94規格V-0相当） Flame-retardant resin (equivalent to UL94 V-0 standard)
②	アウターリング Outer Ring	C3604BD カドミウム規制材（75ppm以下） Cadmium regulation materials (cadmium content of 75 ppm or less)
③	チャック Chuck	SUS301
④	ホルダー Holder	樹脂製（PESU） Resin（PESU）
⑤	パッキン Packing	NBR
⑥	本体 Body	金属製　C3604BD カドミウム規制材（75ppm以下） Cadmium regulation materials (cadmium content of 75 ppm or less)
		樹脂製　PBT（V-0） 難燃性樹脂（UL-94規格V-0相当） Flame-retardant resin (equivalent to UL94 V-0 standard)
⑦	Oリング O Ring	NBR
⑧	打込ニップル Insert Nipple	C3604BD カドミウム規制材（75ppm以下） Cadmium regulation materials (cadmium content of 75 ppm or less)

■ 適用チューブ　Applicable Tube

ナイロンチューブ Nylon Tubes	AX-1200、F-1500
ウレタンチューブ Polyurethane Tubes	U-9200、U-9500、ARU
エコフレックスチューブ eco-flex tubes	ecos、ecoh、ecoh（wr）
難燃チューブ Flame-Retardant Tubes	SR2

■ 型番表示方法 How to Designate

Z H - 04 1 - L

Z-JOINT
シリーズ記号
Z-JOINT Series Name

機種別
Part No. of Standard Type

H	ハーフユニオン	Male Connector
L	エルボユニオン	Male Elbow
45L	45°エルボ	45° Male Elbow
F	両口エルボユニオン	Union Elbow
Y	Y型ユニオン	Y Type Connector
C	C型ユニオン	C Type Connector
D	D型ユニオン	D Type Connector
T	T型ユニオン	T Type Union
S	ストレートユニオン	Equal Union
X	バルクヘッドユニオン	Bulkhead Union
K	バルクヘッドユニオン(M)	Bulkhead Union(M)
E	隔壁メスユニオン	Bulkhead Union
P	メスユニオン	Female Connector
LY	2口ターンエルボ	Two Port Turn Elbow
TR	テトラユニオン	Tetra Connector
FY	FY型ユニオン	FY Type Connector
WY	二重Y型ユニオン	Double Y Type Connector
CR	クロスユニオン	Cross Union
R	レジューサー	Reducer
CP	キャップ	Cap
M	ブロックマニホールド(シングル)	Block Manifolds(Single)
BM	ブロックマニホールド	Block Manifolds
J	接続・異径接続プラグ	Reducing Connector Plug
M	ブランクプラグ	Blank Plug

適用チューブ外径
Applicable Tube O.D.

04	φ4
06	φ6
08	φ8
10	φ10
12	φ12
16	φ16
0404	φ4、φ4
0406	φ4、φ6
0408	φ4、φ8
0604	φ6、φ4
0606	φ6、φ6
0608	φ6、φ8
0610	φ6、φ10
0806	φ8、φ6
0808	φ8、φ8
0810	φ8、φ10
0812	φ8、φ12
1006	φ10、φ6
1008	φ10、φ8
1010	φ10、φ10
1012	φ10、φ12
1212	φ12、φ12

ねじサイズ
Screw Size

無記号 (None)	取付ねじ無し No Set Screw
0	
5M	M5×0.8
1	R, Rc(PT)1/8
2	R, Rc(PT)1/4
3	R, Rc(PT)3/8
4	R, Rc(PT)1/2

その他の組み合わせ
Part No. of Other Type

S	ハーフユニオン(丸)	Male Connector
L	ロングエルボ	Long Male Elbow
R	ターンエルボ	Turn Elbow
N	R(PT)付	With R(PT)
P	プラグ	Plug
V	接続プラグ	Connector Plug
BV	ブランクプラグ	Blank Plug

■ 適用チューブ外径と接続ねじにおける製品対比表
Connecting Screw and Out Diameter of Applicable Tubes

●:全ての製品バリエーションあり ●:Product Variation exists for all.
▲:一部の製品バリエーションなし ▲:Product Variation exists only partially.

	M5×0.8	R(Rc)1/8	R(Rc)1/4	R(Rc)3/8	R(Rc)1/2
φ4	●	●	▲	-	-
φ6	●	●	●	▲	-
φ8	-	●	●	●	-
φ10	-	▲	●	●	▲
φ12	-	-	▲	●	●
φ16	-	-	-	▲	▲

※φ16mmはハーフユニオン、エルボユニオン、両口エルボユニオン、T型ユニオン、バルクヘッドユニオンのみ
φ16mm for Male Connector, Male Elbow, Union Elbow, T Type Union and Bulkhead Union only.

■ 推奨締付トルク
Recommended Tightening Torque

ねじサイズ Screw(JIS B0203)	締付トルク (N・m) Tightening torque(N・m)
M5	0.5～1.0
R1/8	7～9
R1/4	12～14
R3/8	22～24
R1/2	28～30

※上記数値は相手ねじがJIS B0203管用テーパねじ(C3604BD製)での数値。(M5を除く)
Above values are for taper female screws for JIS B0203 tube (C3604BD make).(except M5)

ZH（ハーフユニオン）

Male Connector

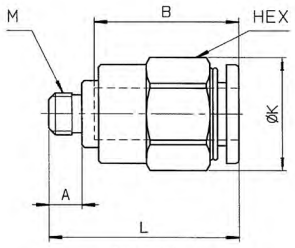

M5タイプ
M5 Type

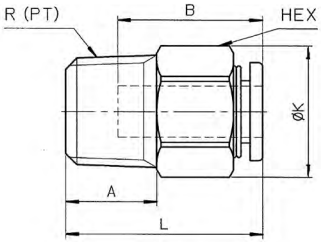

(unit:mm)

型　番 Model No.	適用チューブ外径φ Applicable tube O.D.	接続ねじ Connecting screw R(PT),M	HEX	K	L	A	B	最小穴径 Minimum opening	質量(g) Mass
ZH-045M	4	M5×0.8	10	11	21.5	4	16	2.5	6
ZH-041		1/8	10	11	20.5	8	16	2.5	8
ZH-042		1/4	14	15.5	19.5	11	16	2.5	15
ZH-065M	6	M5×0.8	12	13.5	23	4	17.5	2.5	9
ZH-061		1/8	12	13.5	23	8	17.5	4	11
ZH-062		1/4	14	15.5	23.5	11	17.5	4	18
ZH-063		3/8	17	19	21.5	12	17.5	4	26
ZH-081	8	1/8	14	15.5	28	8	19	5	18
ZH-082		1/4	14	15.5	27	11	19	6	17
ZH-083		3/8	17	19	22.5	12	19	6	24
ZH-101	10	1/8	17	19	31	8	21.5	5	26
ZH-102		1/4	17	19	32.5	11	21.5	8	22
ZH-103		3/8	17	19	28.5	12	21.5	8	26
ZH-104		1/2	22	24	26.5	15	21.5	8	49
ZH-122	12	1/4	19	21.5	35.5	11	23	8	37
ZH-123		3/8	19	21.5	30.5	12	23	10	32
ZH-124		1/2	22	24	29.5	15	23	10	51
ZH-163	16	3/8	24	26.5	42	12	28	12	60
ZH-164		1/2	24	26.5	37.5	15	28	13	66

ZH-S（ハーフユニオン(丸)）

Male Connector

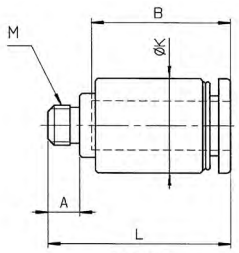

M5タイプ
M5 Type

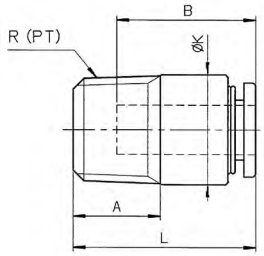

(unit:mm)

型　番 Model No.	適用チューブ外径φ Applicable tube O.D.	接続ねじ Connecting screw R(PT),M	K	L	A	B	最小穴径 HEX Minimum opening HEX	質量(g) Mass
ZH-045MS	4	M5×0.8	9.8	21.5	4	16	2	6
ZH-041S		1/8	9.8	20.5	8	16	2.5	8
ZH-065MS	6	M5×0.8	11.8	23	4	17.5	2	7
ZH-061S		1/8	11.8	23	8	17.5	4	9
ZH-062S		1/4	13.8	23	11	17.5	4	15
ZH-081S	8	1/8	14	28	8	19	5	15
ZH-082S		1/4	14	27	11	19	6	15
ZH-083S		3/8	17	22.5	12	19	6	21
ZH-101S	10	1/8	17.5	30.5	8	21.5	5	26
ZH-102S		1/4	17.5	28.5	11	21.5	6	21
ZH-103S		3/8	17.5	28.5	12	21.5	8	27
ZH-104S		1/2	22	26.5	15	21.5	8	46
ZH-122S	12	1/4	19.5	34	11	23	6	33
ZH-123S		3/8	19.5	29.5	12	23	8	28
ZH-124S		1/2	22	28.5	15	23	8	47

ZL（エルボユニオン）

Male Elbow

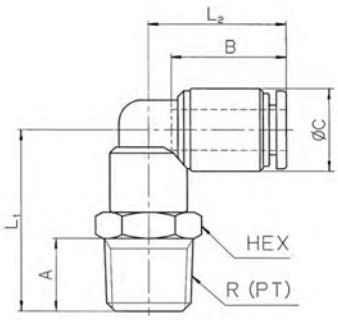

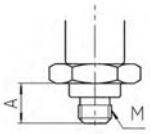

M5タイプ
M5 Type

(unit:mm)

型　番 Model No.	適用チューブ外径φ Applicable tube O.D.	接続ねじ Connecting screw R(PT),M	HEX	L_1	L_2	A	B	C	最小穴径 Minimum opening	質量(g) Mass
ZL-045M	4	M5×0.8	8	15	18	4	16	10	2.5	5
ZL-041		1/8	10	20.5	18.5	8	16	10	3	8
ZL-042		1/4	14	24	18.5	11	16	10	3	15
ZL-065M	6	M5×0.8	10	15	20	4	17.5	12.5	2.5	7
ZL-061		1/8	12	24	21	8	17.5	12.5	4	13
ZL-062		1/4	14	27.5	21	11	17.5	12.5	4	18
ZL-063		3/8	17	29	21	12	17.5	12.5	4	26
ZL-081	8	1/8	14	25.5	23.5	8	19	14.5	6	17
ZL-082		1/4	14	28.5	23.5	11	19	14.5	6	20
ZL-083		3/8	17	30	23.5	12	19	14.5	6	28
ZL-101	10	1/8	17	28	27	8	21.5	17.5	6.5	26
ZL-102		1/4	17	31	27	11	21.5	17.5	8	28
ZL-103		3/8	17	32.5	27	12	21.5	17.5	8	33
ZL-104		1/2	22	35.5	27	15	21.5	17.5	8	49
ZL-122	12	1/4	19	33	29.5	11	23	20	8.5	37
ZL-123		3/8	19	34.5	29.5	12	23	20	9	43
ZL-124		1/2	22	37.5	29.5	15	23	20	9	56
ZL-163	16	3/8	22	41	35.5	12	28	26.5	12	63
ZL-164		1/2	22	44	35.5	15	28	26.5	12	76

ZL-L（ロングエルボユニオン）

Long Male Elbow

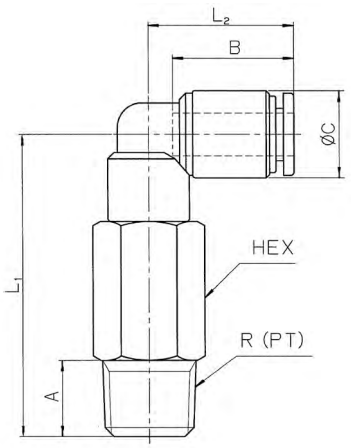

(unit:mm)

型　番 Model No.	適用チューブ外径φ Applicable tube O.D.	接続ねじ Connecting screw R(PT)	HEX	L_1	L_2	A	B	C	最小穴径 Minimum opening	質量(g) Mass
ZL-041L	4	1/8	10	35.5	18.5	8	16	10	3	15
ZL-042L		1/4	14	39	18.5	11	16	10	3	24
ZL-061L	6	1/8	12	40	21	8	17.5	12.5	4	26
ZL-062L		1/4	14	43.5	21	11	17.5	12.5	4	34
ZL-081L	8	1/8	14	44.5	23.5	8	19	14.5	6	39
ZL-082L		1/4	14	47.5	23.5	11	19	14.5	6	39
ZL-083L		3/8	17	49	23.5	12	19	14.5	6	56
ZL-102L	10	1/4	17	56	27	11	21.5	17.5	8	69
ZL-103L		3/8	17	57.5	27	12	21.5	17.5	8	70
ZL-104L		1/2	22	60.5	27	15	21.5	17.5	8	109
ZL-122L	12	1/4	19	60	29.5	11	23	20	8.5	94
ZL-123L		3/8	19	61.5	29.5	12	23	20	9	95
ZL-124L		1/2	22	64.5	29.5	15	23	20	9	122

Z45L (45°エルボ)

45° Male Elbow

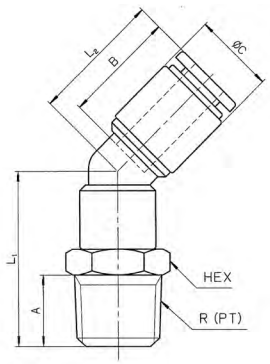

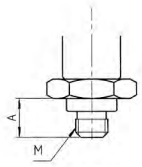

M5タイプ
M5 Type

(unit:mm)

型　番 Model No.	適用チューブ外径 φ Applicable tube O.D.	接続ねじ Connecting screw R(PT),M	HEX	L_1	L_2	A	B	C	最小穴径 Minimum opening	質量 (g) Mass
Z45L-045M	4	M5×0.8	8	14.5	18	4	16	10	2.5	5
Z45L-041		1/8	10	20.5	18	8	16	10	2.5	8
Z45L-042		1/4	14	24	18	11	16	10	2.5	15
Z45L-065M	6	M5×0.8	10	15	18.5	4	17.5	12.5	2.5	6
Z45L-061		1/8	12	23.5	20	8	17.5	12.5	4	12
Z45L-062		1/4	14	27	20	11	17.5	12.5	4	17
Z45L-063		3/8	17	28.5	20	12	17.5	12.5	4	26
Z45L-081	8	1/8	14	25	22	8	19	14.5	6	16
Z45L-082		1/4	14	28	22	11	19	14.5	6	19
Z45L-083		3/8	17	29.5	22	12	19	14.5	6	28
Z45L-101	10	1/8	17	26	25	8	21.5	17.5	6.5	25
Z45L-102		1/4	17	29	25	11	21.5	17.5	8	26
Z45L-103		3/8	17	30.5	25	12	21.5	17.5	8	31
Z45L-104		1/2	22	33.5	25	15	21.5	17.5	8	47
Z45L-122	12	1/4	19	30.5	27	11	23	20	8.5	35
Z45L-123		3/8	19	32	27	12	23	20	9	41
Z45L-124		1/2	22	35	27	15	23	20	9	55

ZF (両口エルボユニオン)

Union Elbow

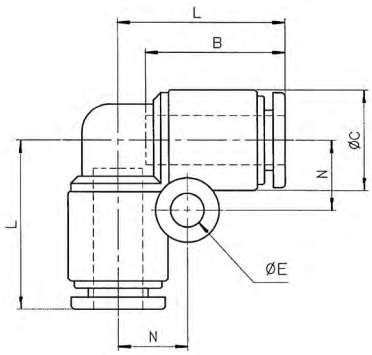

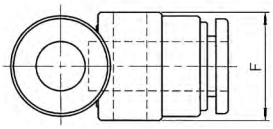

(unit:mm)

型　番 Model No.	適用チューブ外径 φ Applicable tube O.D.	L	B	C	E	F	N	最小穴径 Minimum opening	質量 (g) Mass
ZF-040	4	18.5	16	10	4.2	11	7.5	2.5	5
ZF-060	6	21	17.5	12.5	4.2	13.5	8.5	4	7
ZF-080	8	23.5	19	14.5	4.2	15.5	9.5	6	9
ZF-100	10	27	21.5	17.5	4.2	18.5	11	8	15
ZF-120	12	29.5	23	20	4.2	21	12	10	18
ZF-160	16	37	28	26.5	4.2	28	12.5	13.2	42

ZL-R（ターンエルボユニオン）

Turn Elbow

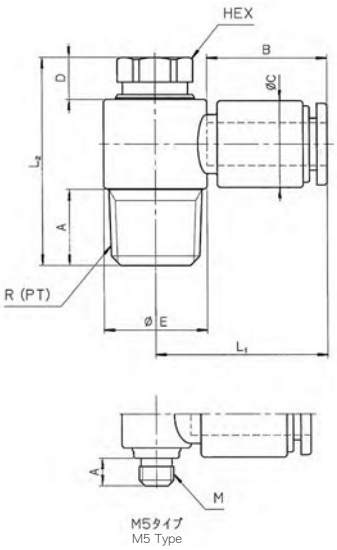

(unit:mm)

型　番 Model No.	適用チューブ外径φ Applicable tube O.D.	接続ねじ Connecting screw R(PT),M	HEX	L_1	L_2	A	B	C	D	E	質量(g) Mass
ZL-045MR	4	M5×0.8	8	21.5	18.5	4	16	10	3	10	6
ZL-041R		1/8	8	23	26	8	16	10	3	13	13
ZL-042R		1/4	10	24	30	11	16	10	3.5	15	24
ZL-065MR	6	M5×0.8	8	22.5	18.5	4	17.5	12.5	3	10	8
ZL-061R		1/8	8	24	26	8	17.5	12.5	3	13	14
ZL-062R		1/4	10	25	30	11	17.5	12.5	3.5	15	25
ZL-063R		3/8	14	27.5	36.5	12	17.5	12.5	4	20	45
ZL-081R	8	1/8	10	26.5	29	8	19	14.5	4	15	20
ZL-082R		1/4	12	28	32	11	19	14.5	4	17.6	31
ZL-083R		3/8	14	29	36.5	12	19	14.5	4	20	46
ZL-102R	10	1/4	14	31.5	35.5	11	21.5	17.5	4	20	42
ZL-103R		3/8	14	31.5	36.5	12	21.5	17.5	4	20	49
ZL-104R		1/2	17	34	42.5	15	21.5	17.5	4	25	82
ZL-122R	12	1/4	17	35.5	38.5	11	23	20	4	25	66
ZL-123R		3/8	17	35.5	39.5	12	23	20	4	25	68
ZL-124R		1/2	17	35.5	42.5	15	23	20	4	25	84

ZY（Y型ユニオン）

Y Type Connector

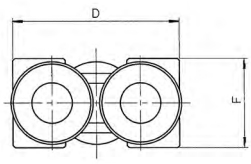

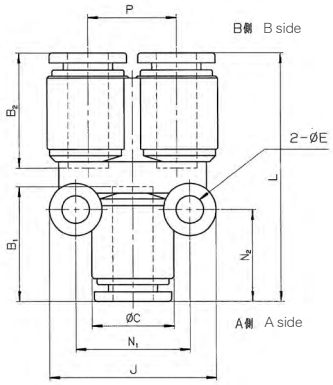

(unit:mm)

型　番 Model No.	適用チューブ外径φ Applicable tube O.D. A側 A Side	B側 B Side	L	B_1	B_2	C	D	E	F	J	N_1	N_2	P	質量(g) Mass
ZY-0404	4	4	34.5	16	16	10	21	4.2	11	23	15	12.5	11	8
ZY-0606	6	6	37.5	17.5	17.5	12.5	26	4.2	13.5	25.5	17.5	14	13.5	11
ZY-0808	8	8	40.5	19	19	14.5	30	4.2	15.5	27	19	15	15.5	14
ZY-1010	10	10	48	21.5	21.5	17.5	36	4.2	18.5	30	22	18	18.5	23
ZY-1212	12	12	53	23	23	20	41	4.2	21	32	24	19.5	21	30
ZY-0604	6	4	37.5	17.5	16	12.5	26	4.2	13.5	25.5	17.5	14	13.5	11
ZY-0806	8	6	40.5	19	17.5	14.5	30	4.2	15.5	27	19	15	15.5	16
ZY-1008	10	8	48	21.5	19	17.5	36	4.2	18.5	30	22	18	18.5	20
ZY-1210	12	10	53	23	21.5	20	41	4.2	21	32	24	19.5	21	30

ZY-N (R(PT)付Y型ユニオン)

Y Type Connector with R(PT)

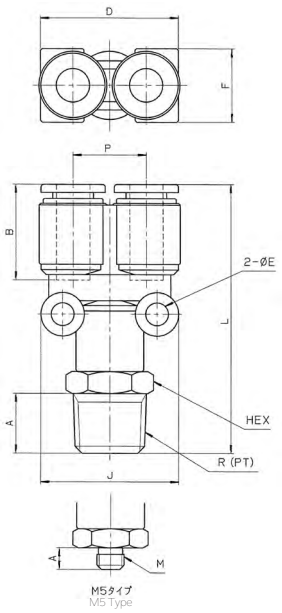

(unit:mm)

型　番 Model No.	適用チューブ外径 φ Applicable tube O.D.	接続ねじ Connecting screw R(PT),M	HEX	L	A	B	D	E	F	J	P	質量 (g) Mass
ZY-045MN	4	M5×0.8	12	38	4	16	21	4.2	11	23	11	12
ZY-041N		1/8	12	42	8	16	21	4.2	11	23	11	14
ZY-042N		1/4	14	45.5	11	16	21	4.2	11	23	11	19
ZY-065MN	6	M5×0.8	12	41	4	17.5	26	4.2	13.5	25.5	13.5	17
ZY-061N		1/8	14	46	8	17.5	26	4.2	13.5	25.5	13.5	19
ZY-062N		1/4	14	49	11	17.5	26	4.2	13.5	25.5	13.5	22
ZY-063N		3/8	17	50.5	12	17.5	26	4.2	13.5	25.5	13.5	31
ZY-081N	8	1/8	17	49	8	19	30	4.2	15.5	27	15.5	27
ZY-082N		1/4	17	52	11	19	30	4.2	15.5	27	15.5	29
ZY-083N		3/8	17	53.5	12	19	30	4.2	15.5	27	15.5	34
ZY-101N ●	10	1/8	19	56	8	21.5	36	4.2	18.5	30	18.5	41
ZY-102N		1/4	19	59.5	11	21.5	36	4.2	18.5	30	18.5	42
ZY-103N		3/8	19	61	12	21.5	36	4.2	18.5	30	18.5	48
ZY-104N		1/2	22	64	15	21.5	36	4.2	18.5	30	18.5	61
ZY-122N	12	1/4	22	64.5	11	23	41	4.2	21	32	21	51
ZY-123N		3/8	22	66	12	23	41	4.2	21	32	21	57
ZY-124N		1/2	22	69	15	23	41	4.2	21	32	21	67

● の機種は受注生産品です　●:Production on order.

ZC (C型ユニオン)

C Type Connector

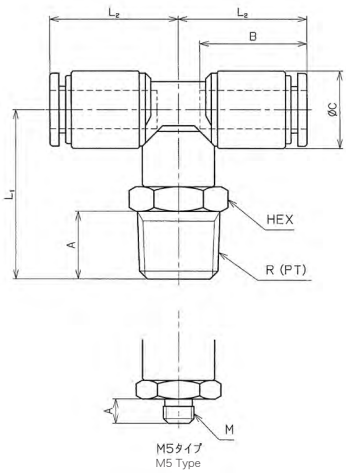

(unit:mm)

型　番 Model No.	適用チューブ外径 φ Applicable tube O.D.	接続ねじ Connecting screw R(PT),M	HEX	L_1	L_2	A	B	C	最小穴径 Minimum opening	質量 (g) Mass
ZC-045M	4	M5×0.8	10	16.5	18.5	4	16	10	2.5	8
ZC-041		1/8	10	20.5	18.5	8	16	10	2.5	10
ZC-042		1/4	14	24	18.5	11	16	10	2.5	17
ZC-065M	6	M5×0.8	12	20	21	4	17.5	12.5	2.5	13
ZC-061		1/8	12	24	21	8	17.5	12.5	4	16
ZC-062		1/4	14	27.5	21	11	17.5	12.5	4	21
ZC-063		3/8	17	29	21	12	17.5	12.5	4	29
ZC-081	8	1/8	14	25.5	23.5	8	19	14.5	6	20
ZC-082		1/4	14	28.5	23.5	11	19	14.5	6	24
ZC-083		3/8	17	30	23.5	12	19	14.5	6	32
ZC-101 ●	10	1/8	17	27	27	8	21.5	17.5	6.5	32
ZC-102		1/4	17	31	27	11	21.5	17.5	8	34
ZC-103		3/8	17	32.5	27	12	21.5	17.5	8	39
ZC-104		1/2	22	35.5	27	15	21.5	17.5	8	55
ZC-122	12	1/4	19	33	29.5	11	23	20	8.5	45
ZC-123		3/8	19	34.5	29.5	12	23	20	9	51
ZC-124		1/2	22	37.5	29.5	15	23	20	9	64
ZC-163	16	3/8	22	41	35.5	12	28	26.5	12	80
ZC-164		1/2	22	44	35.5	15	28	26.5	12	93

● の機種は受注生産品です　●:Production on order.

ZD（D型ユニオン）

D Type Connector

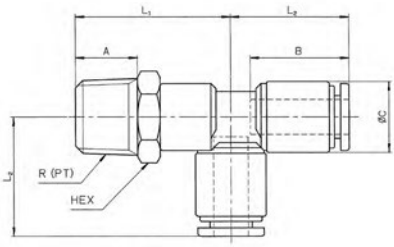

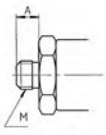

M5タイプ
M5 Type

(unit:mm)

型　番 Model No.	適用チューブ外径φ Applicable tube O.D.	接続ねじ Connecting screw R(PT),M	HEX	L_1	L_2	A	B	C	最小穴径 Minimum opening	質量(g) Mass
ZD-045M	4	M5×0.8	10	16.5	18.5	4	16	10	2.5	8
ZD-041		1/8	10	20.5	18.5	8	16	10	2.5	10
ZD-042		1/4	14	24	18.5	11	16	10	2.5	17
ZD-065M	6	M5×0.8	12	19.5	21	4	17.5	12.5	2.5	13
ZD-061		1/8	12	24	21	8	17.5	12.5	4	16
ZD-062		1/4	14	27.5	21	11	17.5	12.5	4	21
ZD-063		3/8	17	29	21	12	17.5	12.5	4	29
ZD-081	8	1/8	14	25.5	23.5	8	19	14.5	6	20
ZD-082		1/4	14	28.5	23.5	11	19	14.5	6	24
ZD-083		3/8	17	30	23.5	12	19	14.5	6	32
ZD-102	10	1/4	17	31	27	11	21.5	17.5	8	34
ZD-103		3/8	17	32.5	27	12	21.5	17.5	8	39
ZD-104		1/2	22	35.5	27	15	21.5	17.5	8	55
ZD-122	12	1/4	19	33	29.5	11	23	20	8.5	45
ZD-123		3/8	19	34.5	29.5	12	23	20	9	51
ZD-124		1/2	22	37.5	29.5	15	23	20	9	64
ZD-163	16	3/8	22	41	37	12	28	26.5	12	80
ZD-164		1/2	22	44	37	15	28	26.5	12	93

ZT（T型ユニオン）

T Type Union

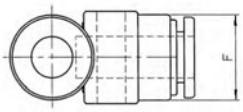

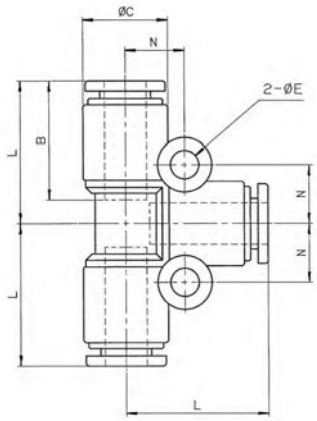

(unit:mm)

型　番 Model No.	適用チューブ外径φ Applicable tube O.D.	L	B	C	E	F	N	最小穴径 Minimum opening	質量(g) Mass
ZT-040	4	18.5	16	10	4.2	11	7.5	2.5	8
ZT-060	6	21	17.5	12.5	4.2	13.5	8.5	4	11
ZT-080	8	23.5	19	14.5	4.2	15.5	9.5	6	14
ZT-100	10	27	21.5	17.5	4.2	18.5	11	8	23
ZT-120	12	29.5	23	20	4.2	21	12	10	30
ZT-160	16	37	28	26.5	4.2	28	12.5	13	61

ZT（異径T型ユニオン）

Reducing T Type Union

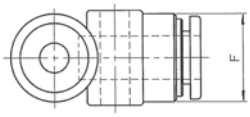

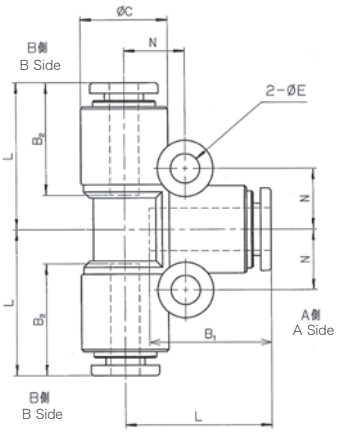

(unit:mm)

型　番 Model No.	適用チューブ外径φ Applicable tube O.D. A側 A Side	B側 B Side	L	B1	B2	C	E	F	N	最小穴径 Minimum opening	質量 (g) Mass
ZT-0406 ●	4	6	20.9	16	17.5	12.5	4.2	13.5	8.5	2.5	11
ZT-0604 ●	6	4	21	17.5	16	12.5	4.2	13.5	8.5	2.5	11
ZT-0608 ●	6	8	23.5	17.5	19	14.5	4.2	17.5	9.5	4	14
ZT-0806 ●	8	6	23.5	19	17.5	14.5	4.2	15.5	9.5	4	13
ZT-0810 ●	8	10	27.2	19	21.5	17.5	4.2	18.5	11	6	22
ZT-1008 ●	10	8	27	21.5	19	17.5	4.2	18.5	11	6	20
ZT-1012 ●	10	12	29.2	21.5	23	20	4.2	21	12	8	29
ZT-1210 ●	12	10	29.5	23	21.5	20	4.2	21	12	8	28

● の機種は受注生産品です　●:Production on order.

ZS（ストレートユニオン）

Equal Union

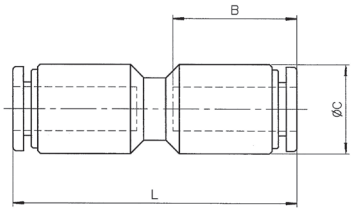

(unit:mm)

型　番 Model No.	適用チューブ外径φ Applicable tube O.D.	L	B	C	最小穴径 Minimum opening	質量 (g) Mass
ZS-040	4	33.5	16	10	2.5	4
ZS-060	6	36.5	17.5	12.5	4	6
ZS-080	8	39.5	19	14.5	6	8
ZS-100	10	45	21.5	17.5	8	13
ZS-120	12	47.5	23	20	10	17
ZS-160 ●	16	58	28	26.5	13	38

● の機種は受注生産品です　●:Production on order.

ZS（異径ストレートユニオン）

Reducing Equal Union

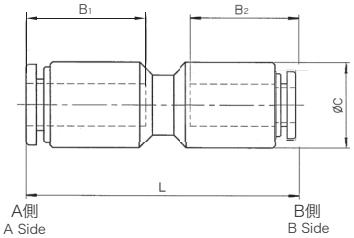

(unit:mm)

型　番 Model No.	適用チューブ外径φ Applicable tube O.D. A側 A Side	B側 B Side	L	B1	B2	C	最小穴径 Minimum opening	質量 (g) Mass
ZS-0604	6	4	36.5	17.5	16	12.5	2.5	6
ZS-0804 ●	8	4	39.5	19	16	14.5	2.5	8
ZS-0806	8	6	39.5	19	17.5	14.5	4	8
ZS-1006 ●	10	6	45	21.5	17.5	17.5	4	13
ZS-1008	10	8	45	21.5	19	17.5	6	12
ZS-1210	12	10	47.5	23	21.5	20	8	17

● の機種は受注生産品です　●:Production on order.

ZX（バルクヘッドユニオン）

Bulkhead Union

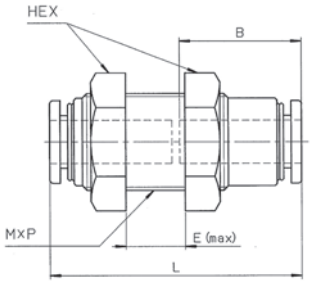

(unit:mm)

型　番 Model No.	適用チューブ外径φ Applicable tube O.D.	HEX	L	B	E	M×P	取付穴径 Panel Hole	最小穴径 Minimum opening	質量(g) Mass
ZX-040	4	14	33	16	7.5	M12×1	13	2.5	20
ZX-060	6	17	36	17.5	9.5	M14×1	15	4	33
ZX-080	8	19	39	19	12.5	M16×1	17	6	42
ZX-100	10	23	44.5	21.5	18	M20×1	21	8	75
ZX-120	12	26	47	23	20.5	M22×1	23	9	92
ZX-160	16	30	57.5	28	26	M26×1.5	27	11	144

ZK（バルクヘッドユニオン(M)）

Bulkhead Union

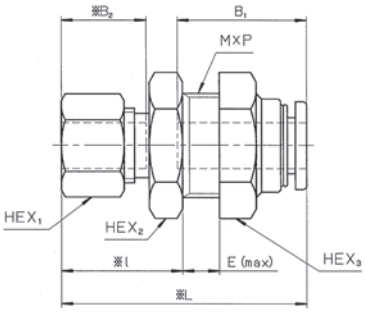

(unit:mm)

型　番 Model No.	適用チューブ外径φ Applicable tube O.D.	HEX_1	HEX_2	HEX_3	L	ℓ	B_1	B_2	E	M×P	取付穴径 Panel Hole	最小穴径 Minimum opening	質量(g) Mass
ZK-0404	4	10	14	14	29.5	15	16	11	5	M12×1	13	2.5	21
ZK-0606	6	12	17	17	33	16	17.5	11.5	5	M14×1	15	4	31
ZK-0808	8	14	19	19	35	17.5	19	13	6	M16×1	17	6	41
ZK-1010	10	17	22	23	40	19.5	21.5	14.5	9	M20×1	21	8	68
ZK-1212	12	19	24	26	43.5	21	23	16	10	M22×1	23	9	85

※印寸法は、ナットを締め付ける前の概略寸法を表わす。
Dimension "※" shows rough dimension before the nut is tightened.

※バルクヘッドユニオン(ZK)は、片側がダブルタッチ式締付管継手(M型)と同じ構造となっています。
As for the Bulkhead Union "ZK Series": The structure of one side is same as our Double-touch type Tightening Tube Fitting ("M"series)

※ダブルタッチ式締付管継手(M型)の詳細はP77を参照ください。
Please refer to page 77 for details of "M" series.

ZE（隔壁メスユニオン）

Bulkhead Union

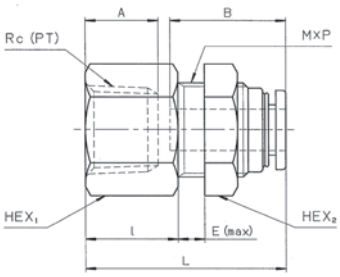

(unit:mm)

型　番 Model No.	適用チューブ外径φ Applicable tube O.D.	接続ねじ Connecting screw Rc(PT)	HEX_1	HEX_2	L	ℓ	A	B	E	M×P	取付穴径 Panel Hole	最小穴径 Minimum opening	質量(g) Mass
ZE-041	4	1/8	14	14	25.5	11	8	16	5	M12×1	13	2.5	21
ZE-042		1/4	17	14	28.5	14	11	16	5	M12×1	13	2.5	28
ZE-061	6	1/8	17	17	27	11	8	17.5	5	M14×1	15	4	33
ZE-062		1/4	17	17	30	14	11	17.5	5	M14×1	15	4	33
ZE-063		3/8	19	17	31.5	15	12	17.5	5	M14×1	15	4	35
ZE-081	8	1/8	19	19	28.5	11	8	19	6	M16×1	17	6	42
ZE-082		1/4	19	19	31.5	14	11	19	6	M16×1	17	6	44
ZE-083		3/8	19	19	32.5	15	12	19	6	M16×1	17	6	38
ZE-102	10	1/4	22	23	34.5	14	11	21.5	9	M20×1	21	8	73
ZE-103		3/8	22	23	35.5	15	12	21.5	9	M20×1	21	8	68
ZE-123	12	3/8	24	26	37.5	15	12	23	10	M22×1	23	9	88
ZE-124		1/2	24	26	40.5	18	15	23	10	M22×1	23	9	82
ZE-163	16	3/8	30	30	43	15	12	28	12	M26×1.5	27	11	110
ZE-164		1/2	30	30	46	18	15	28	12	M26×1.5	27	11	111

ZP（メスユニオン）

Female Connector

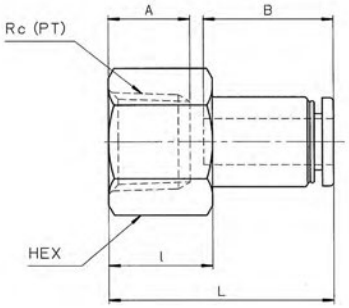

(unit:mm)

型　番 Model No.	適用チューブ外径φ Applicable tube O.D.	接続ねじ Connecting Screw Rc(PT)	HEX	L	ℓ	A	B	最小穴径 Minimum opening	質量(g) Mass
ZP-041	4	1/8	12	25.5	11	8	16	2.5	9
ZP-042		1/4	17	28.5	14	11	16	2.5	23
ZP-061	6	1/8	14	27	11	8	17.5	4	16
ZP-062		1/4	17	30	14	11	17.5	4	24
ZP-063		3/8	19	31	15	12	17.5	4	25
ZP-081	8	1/8	17	28.5	11	8	19	6	26
ZP-082		1/4	17	31.5	14	11	19	6	27
ZP-083		3/8	19	32.5	15	12	19	6	29
ZP-102	10	1/4	19	34.5	14	11	21.5	8	42
ZP-103		3/8	19	35.5	15	12	21.5	8	35
ZP-104 ●		1/2	24	38.5	18	15	20.5	8	51
ZP-122	12	1/4	22	36	14	11	23	10	57
ZP-123		3/8	22	37	15	12	23	10	53
ZP-124		1/2	24	40	18	15	23	10	56

●の機種は受注生産品です　●：Production on order.

ZLY-R（2ロターンエルボユニオン）

Two Port Turn Elbow

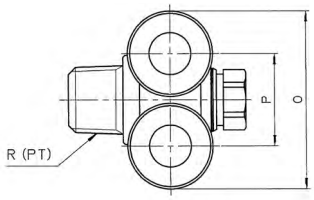

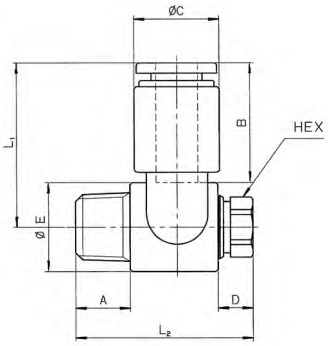

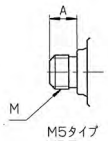

M5タイプ
M5 Type

(unit:mm)

型　番 Model No.	適用チューブ外径φ Applicable tube O.D.	接続ねじ R(PT),M	HEX	L1	L2	A	B	C	D	E	O	P	質量(g) Mass
ZLY-045MR	4	M5×0.8	8	21.5	18.5	4	16	10	3	10	21	11	9
ZLY-061R	6	1/8	8	24	26	8	17.5	12.5	3	13	26	13.5	18
ZLY-082R	8	1/4	12	28	32	11	19	14.5	4	17.6	30	15.5	36
ZLY-103R	10	3/8	14	31.5	36.5	12	21.5	17.5	4	20	36	18.5	54
ZLY-124R	12	1/2	17	35.5	42.5	15	23	20	4	25	41	21	90

ZL-P (L型プラグ)

L Type Plug

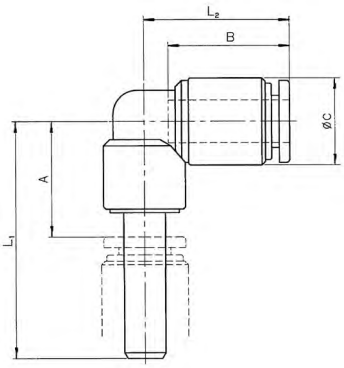

(unit:mm)

型　番 Model No.	適用チューブ外径φ Applicable tube O.D.	接続継手径φ Connecting fitting dia	L1	L2	A	B	C	最小穴径 Minimum opening	質量(g) Mass
ZL-0404P	4	4	30	18.5	14	16	10	1.7	4
ZL-0406P		6	31	18.5	13.5	16	10	1.7	4
ZL-0408P		8	32.5	18.5	13.5	16	10	1.7	5
ZL-0606P	6	6	34	21	16.5	17.5	12.5	3.4	6
ZL-0608P		8	35.5	21	16.5	17.5	12.5	3.4	7
ZL-0610P		10	38	21	16.5	17.5	12.5	3.4	8
ZL-0808P	8	8	36.5	23.5	17.5	19	14.5	5.4	9
ZL-0810P		10	39	23.5	17.5	19	14.5	5.4	10
ZL-0812P		12	40	23.5	17	19	14.5	5.4	11
ZL-1010P	10	10	41.5	27	20	21.5	17.5	6.8	14
ZL-1012P		12	42.5	27	19.5	21.5	17.5	6.8	15
ZL-1212P	12	12	44.5	29.5	21.5	23	20	8.8	18

ZC-P (C型プラグ)

C Type Plug

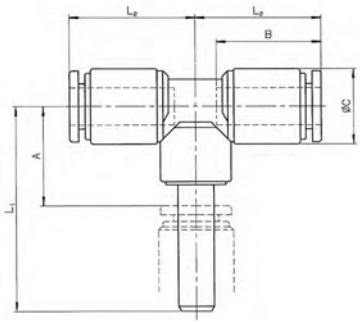

(unit:mm)

型　番 Model No.	適用チューブ外径φ Applicable tube O.D.	接続継手径φ Connecting fitting dia	L1	L2	A	B	C	最小穴径 Minimum opening	質量(g) Mass
ZC-0404P	4	4	30	18.5	14	16	10	1.7	6
ZC-0406P		6	31	18.5	13.5	16	10	1.7	6
ZC-0408P		8	32.5	18.5	13.5	16	10	1.7	7
ZC-0606P	6	6	34	21	16.5	17.5	12.5	3.4	9
ZC-0608P		8	35.5	21	16.5	17.5	12.5	3.4	10
ZC-0610P		10	38	21	16.5	17.5	12.5	3.4	11
ZC-0808P	8	8	36.5	23.5	17.5	19	14.5	5.4	13
ZC-0810P		10	39	23.5	17.5	19	14.5	5.4	14
ZC-0812P		12	40	23.5	17	19	14.5	5.4	15
ZC-1010P	10	10	41.5	27	20	21.5	17.5	6.8	20
ZC-1012P		12	42.5	27	19.5	21.5	17.5	6.8	21
ZC-1212P	12	12	44.5	29.5	21.5	23	20	8.8	26

ZY-P（Y型プラグ）

Y Type Plug

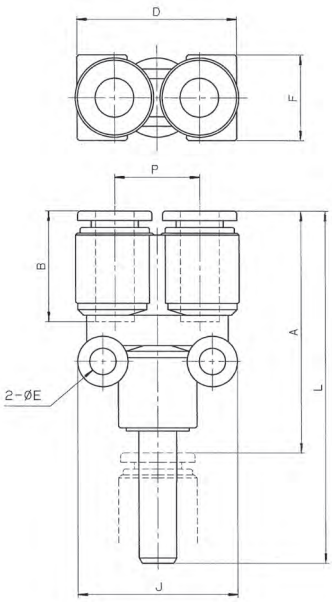

(unit:mm)

型　番 Model No.	適用チューブ外径φ Applicable tube O.D.	接続継手径φ Connecting fitting dia	L	A	B	D	E	F	J	P	最小穴径 Minimum opening	質量(g) Mass
ZY-0404P	4	4	51.5	35.5	16	21	4.2	11	23	11	1.7	8
ZY-0406P		6	52.5	35	16	21	4.2	11	23	11	2.5	8
ZY-0408P		8	54	35	16	21	4.2	11	23	11	2.5	8
ZY-0606P	6	6	55.5	38	17.5	26	4.2	13.5	25.5	13.5	3.9	11
ZY-0608P		8	57	38	17.5	26	4.2	13.5	25.5	13.5	4	11
ZY-0610P		10	59.5	38	17.5	26	4.2	13.5	25.5	13.5	4	12
ZY-0808P	8	8	60	41	19	30	4.2	15.5	27	15.5	5.9	14
ZY-0810P		10	62.5	41	19	30	4.2	15.5	27	15.5	6	15
ZY-0812P		12	63.5	40.5	19	30	4.2	15.5	27	15.5	6	16
ZY-1010P	10	10	70	48.5	21.5	36	4.2	18.5	30	18.5	6.8	23
ZY-1012P		12	71	48	21.5	36	4.2	18.5	30	18.5	8	23
ZY-1212P	12	12	76	53	23	41	4.2	21	32	21	8.8	29

ZTR（テトラユニオン）

Tetra Connector

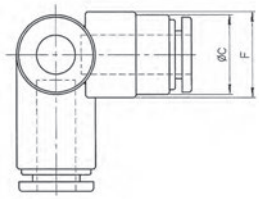

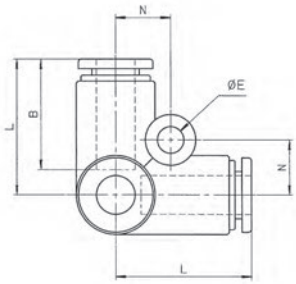

(unit:mm)

型　番 Model No.	適用チューブ外径φ Applicable tube O.D.	L	B	C	E	F	N	最小穴径 Minimum opening	質量(g) Mass
ZTR-04	4	19	16	10	4.2	11	7.5	2.5	7
ZTR-06	6	21.5	17.5	12.5	4.2	13.5	8.5	4	11
ZTR-08	8	24	19	14.5	4.2	15.5	9.5	6	14
ZTR-10	10	27.5	21.5	17.5	4.2	18.5	13	8	24
ZTR-12	12	30	23	20	4.2	21	14	10	31

ZTR-N (R(PT)付テトラユニオン)

Tetra Connector with R(PT)

(unit:mm)

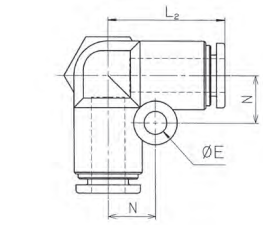

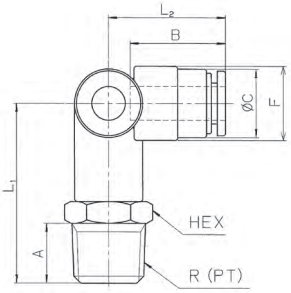

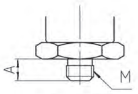

M5タイプ
M5 Type

型　番 Model No.	適用チューブ外径φ Applicable tube O.D.	接続ねじ Connecting Screw R(PT),M	HEX	L1	L2	A	B	C	E	F	N	最小穴径 Minimum opening	質量(g) Mass
ZTR-045MN	4	M5×0.8	10	22.5	19	4	16	10	4.2	11	7.5	2.5	11
ZTR-041N		1/8	10	26.5	19	8	16	10	4.2	11	7.5	2.5	13
ZTR-042N		1/4	14	30	19	11	16	10	4.2	11	7.5	2.5	20
ZTR-065MN	6	M5×0.8	14	25	21.5	4	17.5	12.5	4.2	13.5	8.5	2.5	19
ZTR-061N		1/8	14	30	21.5	8	17.5	12.5	4.2	13.5	8.5	4	22
ZTR-062N		1/4	14	33	21.5	11	17.5	12.5	4.2	13.5	8.5	4	25
ZTR-063N		3/8	17	34.5	21.5	12	17.5	12.5	4.2	13.5	8.5	4	33
ZTR-081N	8	1/8	17	32.5	24	8	19	14.5	4.2	15.5	9.5	6	28
ZTR-082N		1/4	17	35.5	24	11	19	14.5	4.2	15.5	9.5	6	33
ZTR-083N		3/8	17	37	24	12	19	14.5	4.2	15.5	9.5	6	38
ZTR-102N	10	1/4	19	39.5	27.5	11	21.5	17.5	4.2	18.5	13	8	45
ZTR-103N		3/8	19	41	27.5	12	21.5	17.5	4.2	18.5	13	8	52
ZTR-104N		1/2	22	44	27.5	15	21.5	17.5	4.2	18.5	13	8	65
ZTR-122N	12	1/4	22	41.5	30	11	23	20	4.2	21	14	8.5	60
ZTR-123N		3/8	22	43	30	12	23	20	4.2	21	14	9	68
ZTR-124N		1/2	22	46	30	15	23	20	4.2	21	14	9	77

ZFY (FY型ユニオン)

FY Type Connector

(unit:mm)

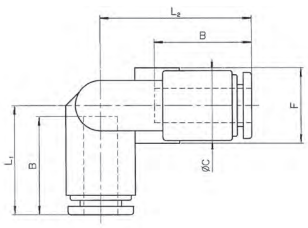

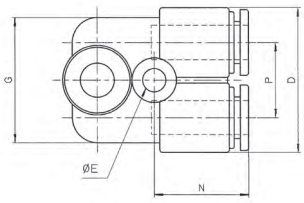

型　番 Model No.	適用チューブ外径φ Applicable tube O.D.	L1	L2	B	C	D	E	F	G	N	P	最小穴径 Minimum opening	質量(g) Mass
ZFY-04	4	17.5	23.5	16	10	21	3.2	11	18	15.5	11	2.5	8
ZFY-06	6	19.5	27	17.5	12.5	26	4.2	13.5	22.5	17	13.5	4	12
ZFY-08	8	22	29	19	14.5	30	4.2	15.5	26.5	18	15.5	6	16
ZFY-10	10	25.5	33	21.5	17.5	36	4.2	18.5	31.5	20	18.5	8	25
ZFY-12	12	28	35.5	23	20	41	4.2	21	37	21.5	21	10	34

ZFY-N (R(PT)付FY型ユニオン)

FY Type Connector with R(PT)

(unit:mm)

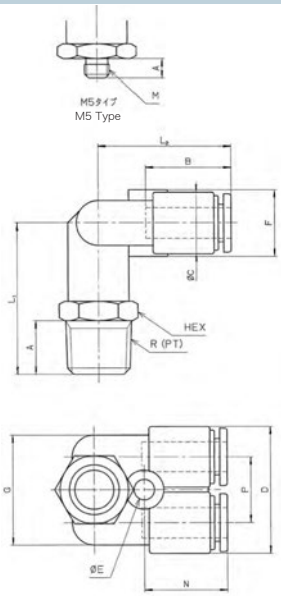

型　番 Model No.	適用チューブ外径φ Applicable tube O.D.	接続ねじ Connecting Screw R(PT),M	HEX	L1	L2	A	B	C	D	E	F	G	N	P	最小穴径 Minimum opening	質量(g) Mass
ZFY-045MN	4	M5×0.8	10	21	23.5	4	16	10	21	3.2	11	18	15.5	11	2.5	12
ZFY-041N		1/8	10	25	23.5	8	16	10	21	3.2	11	18	15.5	11	2.5	14
ZFY-042N		1/4	14	28.5	23.5	11	16	10	21	3.2	11	18	15.5	11	2.5	20
ZFY-065MN	6	M5×0.8	14	23	27	4	17.5	12.5	26	4.2	13.5	22.5	17	13.5	2.5	21
ZFY-061N		1/8	14	28	27	8	17.5	12.5	26	4.2	13.5	22.5	17	13.5	4	23
ZFY-062N		1/4	14	31	27	11	17.5	12.5	26	4.2	13.5	22.5	17	13.5	4	26
ZFY-063N		3/8	17	32.5	27	12	17.5	12.5	26	4.2	13.5	22.5	17	13.5	4	35
ZFY-081N	8	1/8	17	30.5	29	8	19	14.5	30	4.2	15.5	26.5	18	15.5	6	30
ZFY-082N		1/4	17	33.5	29	11	19	14.5	30	4.2	15.5	26.5	18	15.5	6	34
ZFY-083N		3/8	17	35	29	12	19	14.5	30	4.2	15.5	26.5	18	15.5	6	39
ZFY-102N	10	1/4	19	37.5	33	11	21.5	17.5	36	4.2	18.5	31.5	20	18.5	8	47
ZFY-103N		3/8	19	39	33	12	21.5	17.5	36	4.2	18.5	31.5	20	18.5	8	53
ZFY-104N		1/2	22	42	33	15	21.5	17.5	36	4.2	18.5	31.5	20	18.5	8	66
ZFY-122N	12	1/4	22	39.5	35.5	11	23	20	41	4.2	21	37	21.5	21	8.5	63
ZFY-123N		3/8	22	41	35.5	12	23	20	41	4.2	21	37	21.5	21	9	71
ZFY-124N		1/2	22	44	35.5	15	23	20	41	4.2	21	37	21.5	21	9	80

ZWY (二重Y型ユニオン)

Double Y Type Connector

(unit:mm)

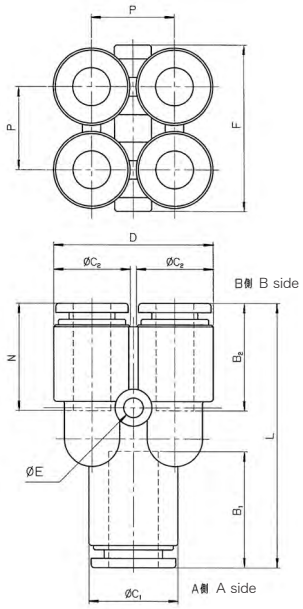

型　番 Model No.	適用チューブ外径φ Applicable Tube O.D. A側 A side	B側 B side	L	B1	B2	C1	C2	D	E	F	N	P	質量(g) Mass
ZWY-0604	6	4	39	17.5	16	12.5	10	21	3.2	22	15.5	11	14
ZWY-0806	8	6	43	19	17.5	14.5	12.5	26	3.2	27	17	13.5	20

ZWY-N (R(PT)付二重Y型ユニオン)

Double Y Type Connector with R(PT)

(unit:mm)

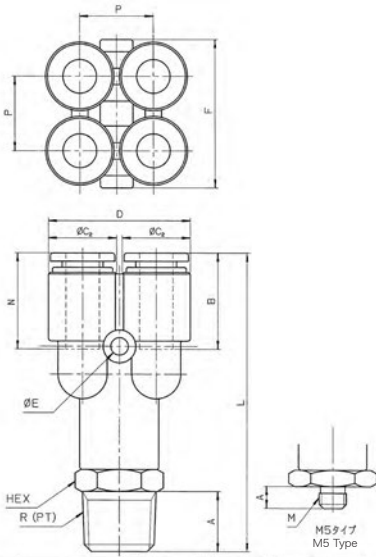

型　番 Model No.	適用チューブ外径φ Applicable tube O.D.	接続ねじ Connecting Screw R(PT),M	HEX	L	A	B	C	D	E	F	N	P	質量(g) Mass
ZWY-045MN	4	M5×0.8	14	42.5	4	16	10	21	3.2	22	15.5	11	23
ZWY-041N		1/8	14	47.5	8	16	10	21	3.2	22	15.5	11	25
ZWY-042N		1/4	14	50.5	11	16	10	21	3.2	22	15.5	11	28
ZWY-065MN	6	M5×0.8	17	46.5	4	17.5	12.5	26	3.2	27	17	13.5	36
ZWY-061N		1/8	17	51.5	8	17.5	12.5	26	3.2	27	17	13.5	34
ZWY-062N		1/4	17	54.5	11	17.5	12.5	26	3.2	27	17	13.5	39
ZWY-063N		3/8	17	56	12	17.5	12.5	26	3.2	27	17	13.5	44

ZCR (クロスユニオン)

Cross Union

(unit:mm)

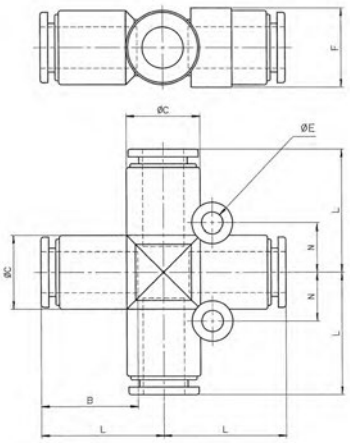

型　番 Model No.	適用チューブ外径φ Applicable tube O.D.	L	B	C	E	F	N	最小穴径 Minimum opening	質量(g) Mass
ZCR-08	8	24	19	14.5	4.2	15.5	9.5	6	19
ZCR-10	10	27.5	21.5	17.5	4.2	18.5	11	8	30
ZCR-12	12	30	23	20	4.2	21	12	10	39

ZR (レジューサー)

Reducer

(unit:mm)

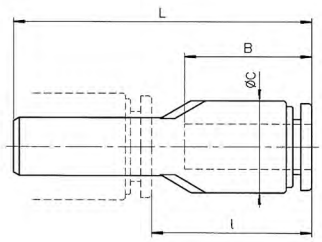

型　番 Model No.	適用チューブ外径φ Applicable tube O.D.	接続継手径φ Connecting fitting dia	L	ℓ	B	C	最小穴径 Minimum opening	質量(g) Mass
ZR-0406	4	6	38.5	21	16	10	2.3	3
ZR-0408 ●		8	40.4	21	16	10	3	4
ZR-0604	6	4	42	26	17.5	12.5	2.3	4
ZR-0608		8	41	22	17.5	12.5	4	4
ZR-0610		10	42	20.5	17.5	12.5	4	5
ZR-0810	8	10	44.5	23	19	14.5	6	6
ZR-0812		12	44	21	19	14.5	6	7
ZR-1012	10	12	48	25	21.5	17.5	8	9

●の機種は受注生産品です　●: Production on order.

ZJ-V（接続プラグ）

Connector Plug

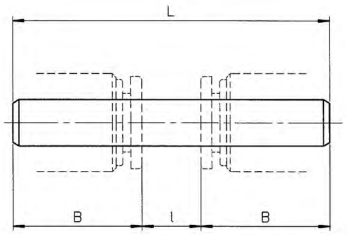

(unit:mm)

型　番 Model No.	接続継手径φ Connecting fitting dia	L	ℓ	B	最小穴径 Minimum opening	質量 (g) Mass
ZJ-040V	4	43	11	16	2.5	0.5
ZJ-060V	6	43	8	17.5	4	1
ZJ-080V	8	47	9	19	6	1.5
ZJ-100V	10	56	13	21.5	7.5	2.5
ZJ-120V	12	61	15	23	9.2	3.5

材質：ポリアミド樹脂（Material : Polyamide）

ZJ（異径接続プラグ）

Reducing Connector Plug

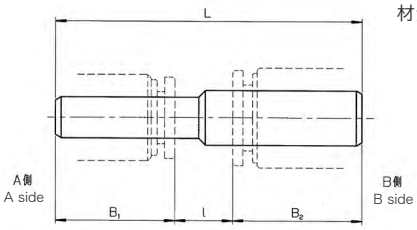

(unit:mm)

型　番 Model No.	接続継手径φ Connecting fitting dia		L	ℓ	B1	B2	最小穴径 Minimum opening	質量 (g) Mass
	A側 A side	B側 B side						
ZJ-0406	4	6	43	9.5	16	17.5	2.3	0.8
ZJ-0608	6	8	45	8.5	17.5	19	4	1
ZJ-0810	8	10	50.5	10	19	21.5	6	2
ZJ-1012	10	12	58	13.5	21.5	23	7.5	3

材質：ポリアミド樹脂（Material : Polyamide）

ZM-BV（ブランクプラグ）

Blank Plug

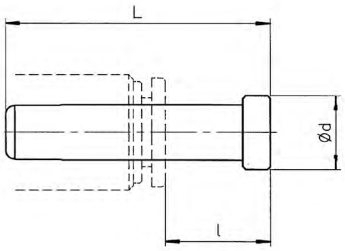

(unit:mm)

型　番 Model No.	接続継手径φ Connecting fitting dia	L	ℓ	d	質量 (g) Mass
ZM-04BV	4	27	11	6	0.5
ZM-06BV	6	29	11.5	8	1
ZM-08BV	8	33	14	10	2
ZM-10BV	10	40	18.5	12	3
ZM-12BV	12	43	20	14	4

材質：ポリアミド樹脂（Material : Polyamide）

ZCP（キャップ）

Cap

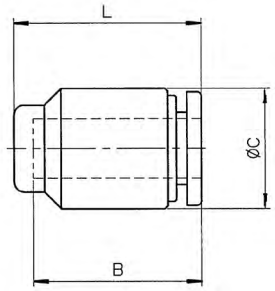

(unit:mm)

型　番 Model No.	適用チューブ外径φ Applicable tube O.D.	B	φC	L	質量 (g) Mass
ZCP-04	4	16	10	18	2
ZCP-06	6	17.5	12.5	19.5	3
ZCP-08	8	19	14.5	21	4
ZCP-10	10	21.5	17.5	24	7
ZCP-12	12	23	20	26	9

ZM（ブロックマニホールド（シングル））

Block Manifolds（Single）

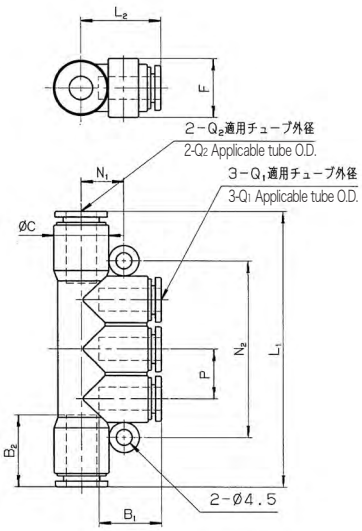

(unit:mm)

型　番 Model No.	適用チューブ外径φ Applicable Tube O.D.		L1	L2	B1	B2	C	F	N1	N2	P	質量 (g) Mass
	Q1	Q2										
ZM-0406	4	6	64	18.5	16	17.5	12.5	13.5	10.5	39	10.5	16
ZM-0408	4	8	66	19.5	16	19	14.5	15.5	11.5	39	10.5	18
ZM-0608	6	8	73	21	17.5	19	14.5	15.5	11.5	46.5	13	23
ZM-0610	6	10	78.5	22	17.5	21.5	17.5	18.5	13	46.5	13	28
ZM-0810	8	10	84.5	23.5	19	21.5	17.5	18.5	13	52.5	15	33

ZM-N（ブロックマニホールド（シングル）R（PT）付）

Block Manifolds（Single） with R（PT）

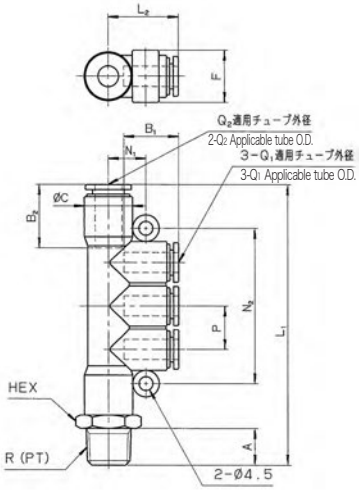

(unit:mm)

型　番 Model No.	適用チューブ外径φ Applicable Tube O.D.		接続ねじ Connecting Screw R(PT)	HEX	L1	L2	A	B1	B2	C	F	N1	N2	P	質量 (g) Mass
	Q1	Q2													
ZM-04061N	4	6	1/8	14	72.5	18.5	8	16	17.5	12.5	13.5	10.5	39	10.5	27
ZM-04082N	4	8	1/4	17	77.5	19.5	11	16	19	14.5	15.5	11.5	39	10.5	37
ZM-06082N	6	8	1/4	17	84.5	21	11	17.5	19	14.5	15.5	11.5	46.5	13	41
ZM-06103N	6	10	3/8	19	91.5	22	12	17.5	21.5	17.5	18.5	13	46.5	13	56
ZM-08103N	8	10	3/8	19	97.5	23.5	12	19	21.5	17.5	18.5	13	52.5	15	61

ZBM（ブロックマニホールド）

Block Manifolds

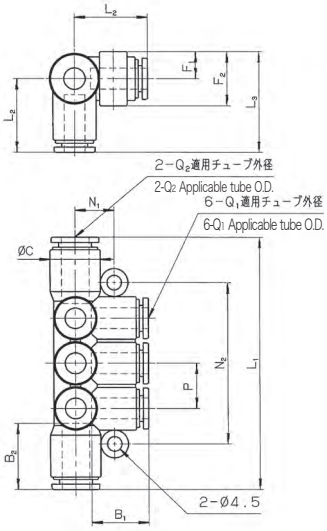

(unit:mm)

型　番 Model No.	適用チューブ外径φ Applicable Tube O.D.		L1	L2	L3	B1	B2	C	F1	F2	N1	N2	P	質量 (g) Mass
	Q1	Q2												
ZBM-0408	4	8	66	19.5	29.5	16	19	14.5	10	17.5	10.5	38	10.5	24
ZBM-0610	6	10	78.5	22	32	17.5	21.5	17.5	10	19.5	12	45	13	37
ZBM-0812	8	12	87	24.5	36	19	23	20	11.5	22	13	51	15	47

ZBM-N（ブロックマニホールドR(PT)付）

Block Manifolds with R(PT)

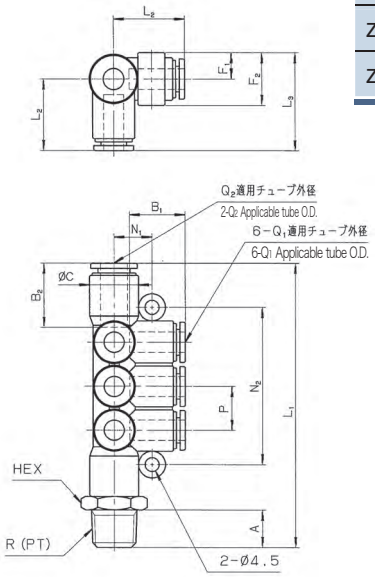

(unit:mm)

型　番 Model No.	適用チューブ外径φ Applicable Tube O.D.		接続ねじ Connecting Screw R(PT)	HEX	L1	L2	L3	A	B1	B2	C	F1	F2	N1	N2	P	質量 (g) Mass
	Q1	Q2															
ZBM-04082N	4	8	1/4	17	77.5	19.5	29.5	11	16	19	14.5	10	17.5	10.5	38	10.5	43
ZBM-04083N	4	8	3/8	17	79	19.5	29.5	12	16	19	14.5	10	17.5	10.5	38	10.5	48
ZBM-06103N	6	10	3/8	19	91.5	22	32	12	17.5	21.5	17.5	10	19.5	12	45	13	65
ZBM-06104N	6	10	1/2	19	94.5	22	32	15	17.5	21.5	17.5	10	19.5	12	45	13	78
ZBM-08123N	8	12	3/8	22	100	24.5	36	12	19	23	20	11.5	22	13	51	15	86
ZBM-08124N	8	12	1/2	22	103	24.5	36	15	19	23	20	11.5	22	13	51	15	95

受注生産品 Production on order

ZSC ノンハロ・ノンリン難燃プロテクション Z-JOINT用 耐スパッターキャップ

Non-halogen,Non-phosphorus Spatter-resistant Cap for Z-JOINT Series

特　長 Features

●耐スパッターキャップの離脱不安解消。

耐スパッターチューブの保護カバーのカバーエンドと継手のプッシュリング間で保持されるため、
キャップが離脱する不安がありません。

Solves releasing anxiety of spatter-resistant cap

There is no uneasiness of separation of the cap because of being kept between the protective sheathing stop of the spatter-resistant tube and the releasing sleeve of the connector.

●難燃性能・耐熱性優秀。

酸素指数(OI)42 UL94規格V-0相当
NHPシリーズチューブ同様に、通常の大気中では不燃性に近い難燃性能を実現し、耐熱性も高く、耐スパッター性能は優秀です。

Preeminent flame-retardant performance and heat-resistance performance

Oxygen index: 42 UL94 V0
Achievement of flame-retardant performance that is nearly nonflammable in the normal atmosphere.
Excellent heat-resistance and spatter resistance.

●環境特性抜群。

ノンハロゲン・ノンリンで難燃性を実現しているため、環境への影響はなく、スパッター飛散時の有毒ガスの発生もありません。

Outstanding environmental characteristics

Because of achievement of superior flame-retardant performance with non-halogen & non-phosphorus material, no harmful gas is generated by spatters attack.

■ 材　質 Material

ノンハロ・ノンリン難燃コンパウンド
Non-halogen, non-phosphorus, flame-retardant compound

■ 組付構造図 Assembled structure diagram

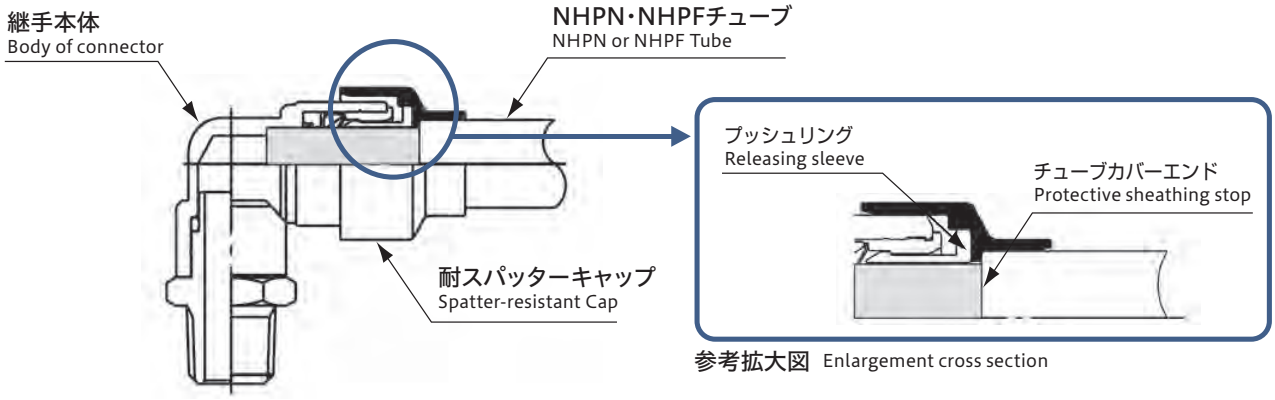

参考拡大図 Enlargement cross section

ワンタッチ継手 Z-JOINT スパッターキャップ

■ 型番表示方法 How to Designate

Z SC - 06 L

- **Z** → Z-JOINT シリーズ記号 / Z-JOINT Series Name
- **SC** → スパッターキャップ / Spatter Cap
- **06** → 適用チューブ外径 / Applicable Tube O.D.

06	φ6
08	φ8
10	φ10
12	φ12

- **L** → その他の組み合わせ / Part No. of Other type

L	エルボタイプ	Elbow Type
Y	Y型タイプ	Y Type
H	ハーフタイプ	Half Type

■ 構造断面図 Internal Structure

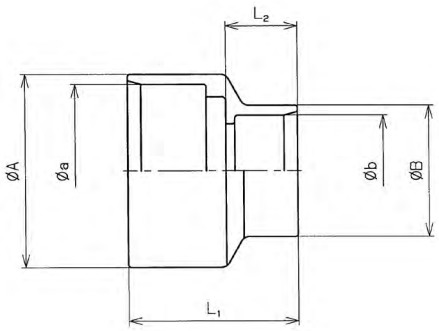

L1 ：全長
：Length

L2 ：プッシュリングまでの長さ
：Length to the releasing sleeve

φA：継手カバー部
：Sheathing of connector

φB：チューブカバー部
：Sheathing of tube

■ 製品仕様 Specifications

(unit:mm)

型　番 Model No.	A	a	L1	L2	B	b	適用チューブ外径φ Applicable tube O.D.	チューブカバー剥離長さ Length of stripping the sheathing
ZSC-06L	15.1	12.9	15.2	8	10.6	8.4	6	19
ZSC-06Y								
ZSC-061	15.8	13.6	17					
ZSC-06	18.1	15.9						
ZSC-H063	21.4	19.2	15.5					
ZSC-08L	17.2	14.95	16.4	8	12.6	10.4	8	20.5
ZSC-08Y								
ZSC-08	18.1	15.9	17.4					
ZSC-H083	21.4	19.2	16.4					
ZSC-10L	20.3	218.1	17	8	14.6	12.4	10	23.5
ZSC-10Y								
ZSC-10	21.4	19.2	19					
ZSC-H104	26.5	24.3	17.7					
ZSC-12L	22.8	20.6	17.5	8	16.6	14.4	12	25
ZSC-12Y								
ZSC-12	23.7	21.5	19.5					
ZSC-H124	26.5	24.3	19.5					

ZSC（スパッターキャップ）

Spatter cap

(unit:mm)

型　番 Model No.	L1	L2	A	a	B	b	適用チューブ外径φ Applicable tube O.D.	チューブカバー剥離長さ Length of stripping the sheathing
ZSC-061	17	8	15.8	13.6	10.6	8.4	6	19
ZSC-06	17	8	18.1	15.9	10.6	8.4		
ZSC-08	17.4	8	18.1	15.9	12.6	10.4	8	20.5
ZSC-10	19	8	21.4	19.2	14.6	12.4	10	23.5
ZSC-12	19.5	8	23.7	21.5	16.6	14.4	12	25

ZSC-L（スパッターキャップ）

Spatter Cap

(unit:mm)

型　番 Model No.	L1	L2	A	a	B	b	適用チューブ外径φ Applicable tube O.D.	チューブカバー剥離長さ Length of stripping the sheathing
ZSC-06L	15.2	8	15.1	12.9	10.6	8.4	6	19
ZSC-08L	16.4	8	17.2	14.95	12.6	10.4	8	20.5
ZSC-10L	17	8	20.3	18.1	14.6	12.4	10	23.5
ZSC-12L	17.5	8	22.8	20.6	16.6	14.4	12	25

ZSC-Y（スパッターキャップ）

Spatter Cap

(unit:mm)

型　番 Model No.	L1	L2	A	a	B	b	適用チューブ外径φ Applicable tube O.D.	チューブカバー剥離長さ Length of stripping the sheathing
ZSC-06Y	15.2	8	15.1	12.9	10.6	8.4	6	19
ZSC-08Y	16.4	8	17.2	14.95	12.6	10.4	8	20.5
ZSC-10Y	17	8	20.3	18.1	14.6	12.4	10	23.5
ZSC-12Y	17.5	8	22.8	20.6	16.6	14.4	12	25

ZSC-H（スパッターキャップ）

Spatter Cap

(unit:mm)

型　番 Model No.	L1	L2	A	a	B	b	適用チューブ外径φ Applicable tube O.D.	チューブカバー剥離長さ Length of stripping the sheathing
ZSC-H063	15.5	8	21.4	19.2	10.6	8.4	6	19
ZSC-H083	16.4	8	21.4	19.2	12.6	10.4	8	20.5
ZSC-H104	17.7	8	26.5	24.3	14.6	12.4	10	23.5
ZSC-H124	19.5	8	26.5	24.3	16.6	14.4	12	25

■ スパッターキャップ適合表 Compatibility Table for Spatter Cap

Z-JOINT 型番 Model No.		スパッターキャップ Spatter Cap 型番 Model No.	数 Qty
ハーフユニオン ZH Male Connector ZH	ZH-065M	ZSC-061	1
	ZH-061		
	ZH-062	ZSC-06	1
	ZH-063	ZSC-H063	1
	ZH-081	ZSC-08	1
	ZH-082		
	ZH-083	ZSC-H083	1
	ZH-101	ZSC-10	1
	ZH-102		
	ZH-103		
	ZH-104	ZSC-H104	1
	ZH-122	ZSC-12	1
	ZH-123		
	ZH-124	ZSC-H124	1
ハーフユニオン(丸) ZH-S Male Connector ZH-S	ZH-065MS	ZSC-06L	1
	ZH-061S		
	ZH-062S		
	ZH-081S	ZSC-08L	1
	ZH-082S		
	ZH-083S	ZSC-H083	1
	ZH-101S	ZSC-10L	1
	ZH-102S		
	ZH-103S		
	ZH-104S	ZSC-H104	1
	ZH-122S	ZSC-12L	1
	ZH-123S		
	ZH-124S	ZSC-H124	1
エルボユニオン ZL Male Elbow ZL	ZL-065M	ZSC-06L	1
	ZL-061		
	ZL-062		
	ZL-063		
	ZL-081	ZSC-08L	1
	ZL-082		
	ZL-083		
	ZL-101	ZSC-10L	1
	ZL-102		
	ZL-103		
	ZL-104		
	ZL-122	ZSC-12L	1
	ZL-123		
	ZL-124		
ロングエルボユニオン ZL-L Long Male Elbow ZL-L	ZL-061L	ZSC-06L	1
	ZL-062L		
	ZL-081L	ZSC-08L	1
	ZL-082L		
	ZL-083L		
	ZL-102L	ZSC-10L	1
	ZL-103L		
	ZL-104L		
	ZL-122L	ZSC-12L	1
	ZL-123L		
	ZL-124L		

Z-JOINT 型番 Model No.		スパッターキャップ Spatter Cap 型番 Model No.	数 Qty
45°エルボ Z45L 45° Male Elbow Z45L	Z45L-065M	ZSC-06L	1
	Z45L-061		
	Z45L-062		
	Z45L-063		
	Z45L-081	ZSC-08L	1
	Z45L-082		
	Z45L-083		
	Z45L-101	ZSC-10L	1
	Z45L-102		
	Z45L-103		
	Z45L-104		
	Z45L-122	ZSC-12L	1
	Z45L-123		
	Z45L-124		
両口エルボユニオン ZF Union Elbow ZF	ZF-060	ZSC-06L	2
	ZF-080	ZSC-08L	2
	ZF-100	ZSC-10L	2
	ZF-120	ZSC-12L	2
ターンエルボユニオン ZL-R Turn Elbow ZL-R	ZL-065MR	ZSC-06L	1
	ZL-061R		
	ZL-062R		
	ZL-063R		
	ZL-081R	ZSC-08L	1
	ZL-082R		
	ZL-083R		
	ZL-102R	ZSC-10L	1
	ZL-103R		
	ZL-104R		
	ZL-122R	ZSC-12L	1
	ZL-123R		
	ZL-124R		
R(PT)付Y型ユニオン ZY-N Y Type Connector with R(PT) ZY-N	ZY-065MN	ZSC-06Y	2
	ZY-061N		
	ZY-062N		
	ZY-063N		
	ZY-081N	ZSC-08Y	2
	ZY-082N		
	ZY-083N		
	ZY-102N	ZSC-10Y	2
	ZY-103N		
	ZY-104N		
	ZY-122N	ZSC-12Y	2
	ZY-123N		
	ZY-124N		

Z-JOINT 型番 Model No.		スパッターキャップ Spatter Cap 型番 Model No.	数 Qty
C型ユニオン ZC C Type Connector ZC	ZC-065M	ZSC-06L	2
	ZC-061		
	ZC-062		
	ZC-063		
	ZC-081	ZSC-08L	2
	ZC-082		
	ZC-083		
	ZC-102	ZSC-10L	2
	ZC-103		
	ZC-104		
	ZC-122	ZSC-12L	2
	ZC-123		
	ZC-124		
D型ユニオン ZD D Type Connector ZD	ZD-065M	ZSC-06L	2
	ZD-061		
	ZD-062		
	ZD-063		
	ZD-081	ZSC-08L	2
	ZD-082		
	ZD-083		
	ZD-102	ZSC-10L	2
	ZD-103		
	ZD-104		
	ZD-122	ZSC-12L	2
	ZD-123		
	ZD-124		
T型ユニオン ZT T Type Union ZT	ZT-060	ZSC-06L	3
	ZT-080	ZSC-08L	3
	ZT-100	ZSC-10L	3
	ZT-120	ZSC-12L	3
ストレートユニオン ZS Equal Union ZS	ZS-060	ZSC-06L	2
	ZS-080	ZSC-08L	2
	ZS-100	ZSC-10L	2
	ZS-120	ZSC-12L	2
メスユニオン ZP Female Connector ZP	ZP-061	ZSC-06L	1
	ZP-062		
	ZP-063		
	ZP-081	ZSC-08L	1
	ZP-082		
	ZP-083		
	ZP-102	ZSC-10L	1
	ZP-103		
	ZP-122	ZSC-12L	1
	ZP-123		
	ZP-124		

Z-JOINT		スパッターキャップ Spatter Cap	
型　番 Model No.		型　番 Model No.	数 Qty
2口ターンエルボユニオン ZLY-R Two Port Turn Elbow ZLY-R	ZLY-061R	ZSC-06Y	2
	ZLY-082R	ZSC-08Y	2
	ZLY-103R	ZSC-10Y	2
	ZLY-124R	ZSC-12Y	2
L型プラグ ZL-P L Type Plug ZL-P	ZL-0606P	ZSC-06L	1
	ZL-0608P		
	ZL-0610P		
	ZL-0808P	ZSC-08L	1
	ZL-0810P		
	ZL-0812P		
	ZL-1010P	ZSC-10L	1
	ZL-1012P		
	ZL-1212P	ZSC-12L	1
C型プラグ ZC-P C Type Plug ZC-P	ZC-0606P	ZSC-06L	2
	ZC-0608P		
	ZC-0610P		
	ZC-0808P	ZSC-08L	2
	ZC-0810P		
	ZC-0812P		
	ZC-1010P	ZSC-10L	2
	ZC-1012P		
	ZC-1212P	ZSC-12L	2
Y型プラグ ZY-P Y Type Plug ZY-P	ZY-0606P	ZSC-06Y	2
	ZY-0608P		
	ZY-0610P		
	ZY-0808P	ZSC-08Y	2
	ZY-0810P		
	ZY-0812P		
	ZY-1010P	ZSC-10Y	2
	ZY-1012P		
	ZY-1212P	ZSC-12Y	2
テトラユニオン ZTR Tetra Union ZTR	ZTR-06	ZSC-06L	3
	ZTR-08	ZSC-08L	3
	ZTR-10	ZSC-10L	3
	ZTR-12	ZSC-12L	3

Z-JOINT		スパッターキャップ Spatter Cap	
型　番 Model No.		型　番 Model No.	数 Qty
R(PT)付テトラユニオン ZTR-N Tetra Connector with R(PT) ZTR-N	ZTR-065MN	ZSC-06L	2
	ZTR-061N		
	ZTR-062N		
	ZTR-063N		
	ZTR-081N	ZSC-08L	2
	ZTR-082N		
	ZTR-083N		
	ZTR-102N	ZSC-10L	2
	ZTR-103N		
	ZTR-104N		
	ZTR-122N	ZSC-12L	2
	ZTR-123N		
	ZTR-124N		
R(PT)付FY型ユニオン ZFY-N FY Type Connector with R(PT) ZFY-N	ZFY-065MN	ZSC-06Y	2
	ZFY-061N		
	ZFY-062N		
	ZFY-063N		
	ZFY-081N	ZSC-08Y	2
	ZFY-082N		
	ZFY-083N		
	ZFY-102N	ZSC-10Y	2
	ZFY-103N		
	ZFY-104N		
	ZFY-122N	ZSC-12Y	2
	ZFY-123N		
	ZFY-124N		

Z-JOINT		スパッターキャップ Spatter Cap	
型　番 Model No.		型　番 Model No.	数 Qty
クロスユニオン ZCR Cross Union ZCR	ZCR-08	ZSC-08L	4
	ZCR-10	ZSC-10L	4
	ZCR-12	ZSC-12L	4
レジューサー ZR Reducer ZR	ZR-0604	ZSC-06L	1
	ZR-0608		
	ZR-0610		
	ZR-0810	ZSC-08L	1
	ZR-0812		
	ZR-1012	ZSC-10L	1
キャップ ZCP Cap ZCP	ZCP-06	ZSC-06L	1
	ZCP-08	ZSC-08L	1
	ZCP-10	ZSC-10L	1
	ZCP-12	ZSC-12L	1

Z-JOINT		スパッターキャップ型番 Spatter cap Designation & Qty			
型　番 Model No.		1口側(A側) A side	数 Qty	2口側(B側) B side	数 Qty
Y型ユニオン ZY Y Type Union ZY	ZY-0606	ZSC-06L	1	ZSC-06Y	2
	ZY-0808	ZSC-08L	1	ZSC-08Y	2
	ZY-1010	ZSC-10L	1	ZSC-10Y	2
	ZY-1212	ZSC-12L	1	ZSC-12Y	2
FY型ユニオン ZFY FY Type Connector ZFY	ZFY-06	ZSC-06L	1	ZSC-06Y	2
	ZFY-08	ZSC-08L	1	ZSC-08Y	2
	ZFY-10	ZSC-10L	1	ZSC-10Y	2
	ZFY-12	ZSC-12L	1	ZSC-12Y	2

C ミニロック
MINI LOCK

特　長 Features

●コンパクト化＝外径及び立上り寸法比で、20%減、継手部長さで30%減を実現。
Compacting : rate between outside diameter and insert nipple 20% decreased and the fitting length 30% decreased as well

■ 仕　様 Specifications

使用流体 Fluid used	空気 Air
使用圧力 Working pressure	0～1MPa(10kgf/cm²)
使用温度 Working temperature	−15～60℃ (凍結なきこと) (Not to be frozen)
負　　圧 Negative pressure	10Torr(−100kPa)

■ 適用チューブ Applicable Tube

ナイロンチューブ Nylon tubes	F-1500
ウレタンチューブ Polyurethane tubes	U-9500

■ 推奨締付トルク Recommended Tightening Torque

ねじサイズ Screw(JIS B0203)	締付トルク(N·m) Tightening torque (N·m)
M3	0.3～0.6
M5	0.5～1.0
R, Rc(PT)1/8	7～9

■ 構造断面図 Internal Strucuture

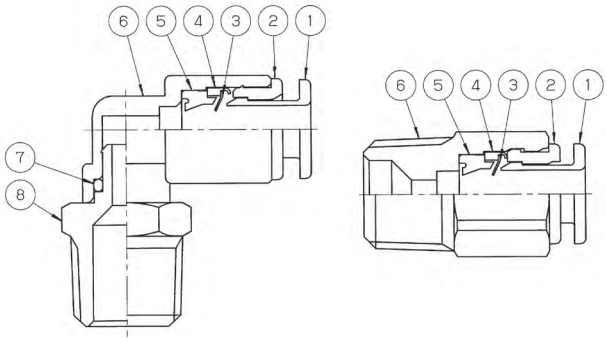

■ 主要部品材質 Main Part Material

No.	名称 Part name	材質 Material
①	プッシュリング Push Ring	POM
②	アウターリング Outer Ring	C3604BD
③	チャック Chuck	SUS301
④	ホルダー Holder	C3604BD
⑤	パッキン Packing	NBR
⑥	本体 Body	PBT(V-0)
⑦	Oリング O Ring	NBR
⑧	打込ニップル Insert Nipple	C3604BD

※C3604BD は全て無電解ニッケルメッキ処理により美観と耐蝕性が向上しています。
Electroless nickel plating processing improves the beautiful appearance and the corrosion resistance of the C3604BD.

■ 型番表示方法 How to Designate

C H - 32 3M L

ミニロックシリーズ記号
MINI LOCK Series Name

機種別
Part No. of Standard Type

H	ハーフユニオン	Male Connector
L	エルボユニオン	Male Elbow Union
F	両口エルボユニオン	Union Elbow
Y	Y型ユニオン	Y Type Union
C	C型ユニオン	C Type Connector
D	D型ユニオン	D Type Connector
T	T型ユニオン	T Type Union
S	ストレートユニオン	Equal Union
X	バルクヘッドユニオン	Bulkhead Union
P	メスユニオン	Female Connector
M	ブランクプラグ	Blank Pulg

適用チューブ外径
Applicable Tube O.D.

32	φ3.2
04	φ4
06	φ6
3232	φ3.2、φ3.2
0432	φ4、φ3.2
0632	φ6、φ3.2

ねじサイズ
Screw Size

無記号 (None)	取付ねじ無し No Set Screw
0	
3M	M3×0.5
5M	M5×0.8
1	R,Rc(PT)1/8

その他の組合せ
Part No.of Other Type

L	ロングエルボ Long Male Elbow

CMH 小型ワンタッチ継手

MINIATURE INSTANT FITTING

特　長　Features

- コンパクト化。
  Small size and Light weight
- 小ピッチ、省スペース配管を可能にした小型ワンタッチ継手です。
  Small one-touch operation joint allows short pitch and space-saving piping
- 樹脂部には難燃材料を使用。(UL94規格V-0相当)
  Resin part of incombustible material (UL94 V0)
- 溶接火花等が付着した場合でも燃え続けることはありません。(自己消火性)
  Incombustible resin does not keep burning even if attacked by weld spark. (self-extinguishment)
- 黄銅部品は無電解ニッケルメッキ処理により美観と耐蝕性が向上しています。
  Brass part of electroless nickel plating appearance and corrosion resistance are improved.

■ 推奨締付トルク　Recommended Tightening Torque

ねじサイズ Screw (JIS B0203)	締付トルク(N·m) Tightening torque(N·m)
M3	0.3～0.6
M5	0.5～1.0

■ 構造断面図　Internal Strucuture

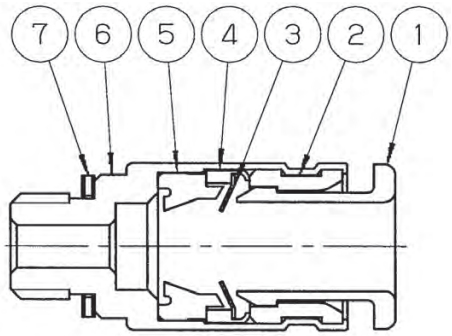

■ 主要部品材質　Main Part Material

No.	名称 Part name	材質 Material
①	プッシュリング Push Ring	PBT(V-0)
②	アウターリング Outer Ring	C3604BD
③	チャック Chuck	SUS301
④	チャックホルダー Chuck Holder	C3604BD
⑤	パッキン Packing	NBR
⑥	本体 Body	C3604BD(M3 Size SUS303)
⑦	ガスケット Gasket	SUS＋NBR

■ 型番表示方法　How to Designate

CMH - 3 - 3M S

- CMH → ミニロックシリーズ記号 MINI LOCK Series Name
- 3 → 適用チューブ外径 Applicable Tube O.D.
- 3M → ねじサイズ Screw Size
- S → 形状 Shape

適用チューブ外径 Applicable Tube O.D.	
3	φ3.2
4	φ4
6	φ6(M3は除く) (except M3)

ねじサイズ Screw Size	
3M	M3×0.5
5M	M5×0.8

形状 Shape

CH(ハーフユニオン)

Male Connector

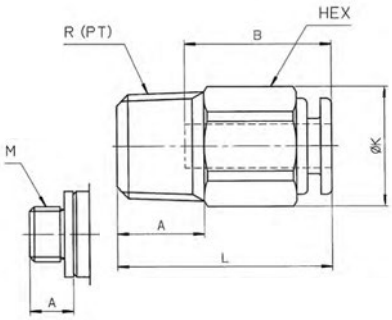

Mタイプ
M Type

(unit:mm)

型　番 Model No.	適用チューブ外径φ Applicable tube O.D.	接続ねじ Connecting screw R(PT),M	HEX	K	L	A	B	最小穴径 Minimum opening	質量(g) Mass
CH-323M	3.2	M3×0.5	8	8.8	17	3	12.5	1.2	2
CH-325M	3.2	M5×0.8	8	8.8	18	4	12.5	2.5	3
CH-321	3.2	1/8	10	11	16.5	8	12.5	2.5 ●	6
CH-045M	4	M5×0.8	10	11	19	4	13.5	2.5	5
CH-041	4	1/8	10	11	20	8	13.5	2.5 ●	7
CH-065M	6	M5×0.8	11	12.1	20	4	14.5	2.5	5
CH-061	6	1/8	11	12.1	21.5	8	14.5	4 ●	7

●印寸法の機種は、六角打抜き　●:mark products, you can use the Allen wrench

CMH-MS(ハーフユニオン(丸))

Male Connector

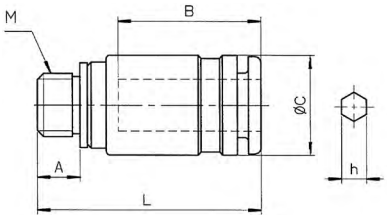

(unit:mm)

型　番 Model No.	適用チューブ外径φ Applicable tube O.D.	接続ねじ Connecting screw M	L	A	B	C	h	質量(g) Mass
CMH-33MS	3.2	M3×0.5	15.8	2.4	11.7	6.8	1.5	2
CMH-43MS	4	M3×0.5	16.9	2.4	12.9	7.9	1.5	2
CMH-35MS	3.2	M5×0.8	16.8	3.4	11.7	6.8	2	2
CMH-45MS	4	M5×0.8	17.9	3.4	12.9	7.9	2	3
CMH-65MS	6	M5×0.8	19	3.4	14	9.8	2.5	4

※プッシュリング材質PBT　The material of the push ring, PBT

CL(エルボユニオン)

Male Elbow

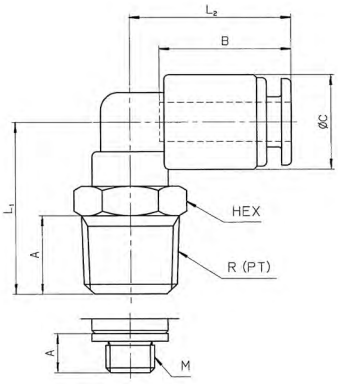

Mタイプ
M Type

(unit:mm)

型　番 Model No.	適用チューブ外径φ Applicable tube O.D.	接続ねじ Connecting screw R(PT),M	HEX	L_1	L_2	A	B	C	最小穴径 Minimum opening	質量(g) Mass
CL-323M	3.2	M3×0.5	8	13	15.5	3	12.5	8.5	1.2	3
CL-325M	3.2	M5×0.8	8	13	15.5	4	12.5	8.5	2.2	4
CL-321	3.2	1/8	10	17.5	15.5	8	12.5	8.5	2.2	6
CL-045M	4	M5×0.8	8	13	16.5	4	13.5	9.6	2.5	4
CL-041	4	1/8	10	17.5	16.5	8	13.5	9.6	2.5	7
CL-065M	6	M5×0.8	10	15.5	18.5	4	14.5	11.8	2.5	7
CL-061	6	1/8	10	18.5	18.5	8	14.5	11.8	4	8

CL-L（ロングエルボユニオン）

Long Male Elbow

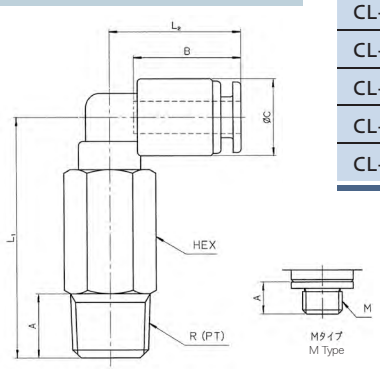

(unit:mm)

型　番 Model No.	適用チューブ外径 φ Applicable tube O.D.	接続ねじ Connecting screw R(PT),M	HEX	L_1	L_2	A	B	C	最小穴径 Minimum opening	質量 (g) Mass
CL-323ML	3.2	M3×0.5	8	25.5	15.5	3	12.5	8.5	1.2	8
CL-325ML	3.2	M5×0.8	8	25.5	15.5	4	12.5	8.5	2.2	9
CL-321L	3.2	1/8	10	30	15.5	8	12.5	8.5	2.2	12
CL-045ML	4	M5×0.8	8	25.5	16.5	4	13.5	9.6	2.5	9
CL-041L	4	1/8	10	30	16.5	8	13.5	9.6	2.5	9
CL-065ML	6	M5×0.8	10	30.5	18.5	4	14.5	11.8	2.5	16
CL-061L	6	1/8	10	33.5	18.5	8	14.5	11.8	4	16

CF（両口エルボユニオン）

Union Elbow

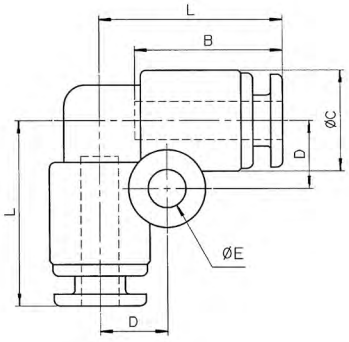

(unit:mm)

型　番 Model No.	適用チューブ外径 φ Applicable tube O.D.	L	B	C	D	E	最小穴径 Minimum opening	質量 (g) Mass
CF-320	3.2	15.5	12.5	8.5	5.7	3.2	2.2	3

CY（Y型ユニオン）

Y Type Union

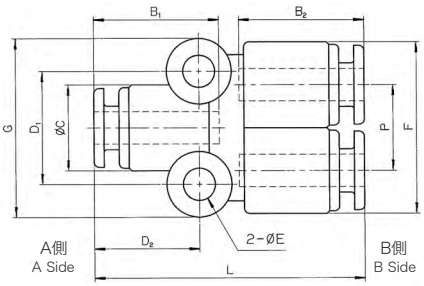

(unit:mm)

型　番 Model No.	適用チューブ外径 φ Applicable tube O.D. A側 A Side	B側 B Side	L	B_1	B_2	C	D_1	D_2	E	F	P	G	質量 (g) Mass
CY-3232	3.2	3.2	27	12.5	12.5	8.5	11.2	10.5	3.2	17	8.5	17.7	5
CY-0432	4	3.2	28.5	13.5	12.5	9.6	12.2	12	3.2	17	8.5	18.7	5

CC (C型ユニオン)

C Type Connector

(unit:mm)

型　番 Model No.	適用チューブ外径φ Applicable tube O.D.	接続ねじ Connecting screw R(PT),M	HEX	L_1	L_2	A	B	C	最小穴径 Minimum opening	質量(g) Mass
CC-323M	3.2	M3×0.5	8	13	15.5	3	12.5	8.5	1.2	5
CC-325M	3.2	M5×0.8	8	13	15.5	4	12.5	8.5	2.2	5
CC-321	3.2	1/8	10	17.5	15.5	8	12.5	8.5	2.2	8

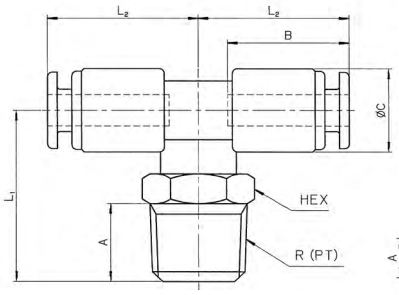

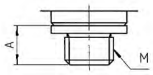

Mタイプ
M Type

CD (D型ユニオン)

D Type Connector

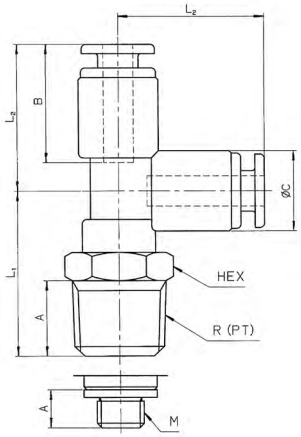

Mタイプ
M Type

(unit:mm)

型　番 Model No.	適用チューブ外径φ Applicable tube O.D.	接続ねじ Connecting screw R(PT),M	HEX	L_1	L_2	A	B	C	最小穴径 Minimum opening	質量(g) Mass
CD-323M	3.2	M3×0.5	8	13	15.5	3	12.5	8.5	1.2	5
CD-325M	3.2	M5×0.8	8	13	15.5	4	12.5	8.5	2.2	5
CD-321	3.2	1/8	10	17.5	15.5	8	12.5	8.5	2.2	8

CT (T型ユニオン)

T Type Union

(unit:mm)

型　番 Model No.	適用チューブ外径φ Applicable tube O.D.	L	B	C	D	E	最小穴径 Minimum opening	質量(g) Mass
CT-320	3.2	15.5	12.5	8.5	5.7	3.2	2.2	5

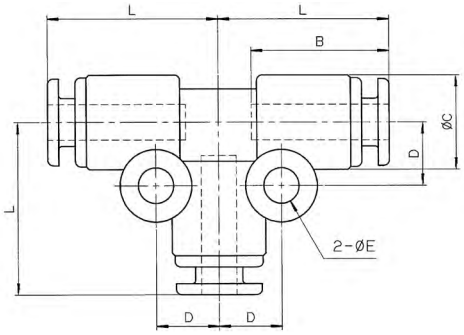

CS（ストレートユニオン）

Equal Union

(unit:mm)

型　番 Model No.	適用チューブ外径φ Applicable tube O.D.	L	B	C	最小穴径 Minimum opening	質量(g) Mass
CS-320	3.2	27.5	12.5	8.5	2.2	3

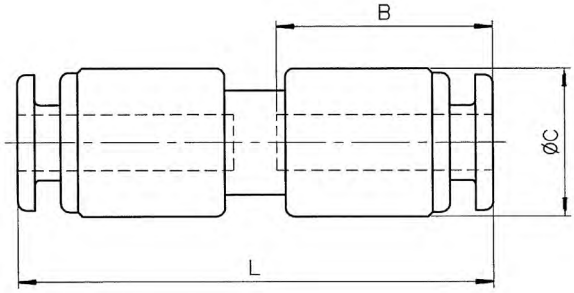

CS（異径ストレートユニオン）

Reducing Union

(unit:mm)

型　番 Model No.	適用チューブ外径φ Applicable tube O.D.		L	B_1	B_2	C_1	C_2	最小穴径 Minimum opening	質量(g) Mass
	A側 A Side	B側 B Side							
CS-0432	4	3.2	28.5	13.5	12.5	9.6	8.5	2.2	3
CS-0632	6	3.2	28.5	14.5	12.5	11.8	8.8	2.2	4

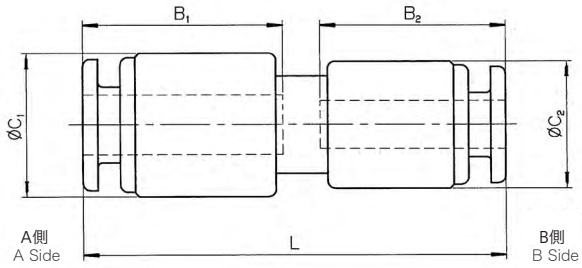

CX（バルクヘッドユニオン）

Bulkhead Union

(unit:mm)

型　番 Model No.	適用チューブ外径φ Applicable tube O.D.	L	B	HEX	M	G	取付穴径 Panel Hole	最小穴径 Minimum opening	質量(g) Mass
CX-320	3.2	26.5	12.5	12	M10×1	5	10.5	2.5	10

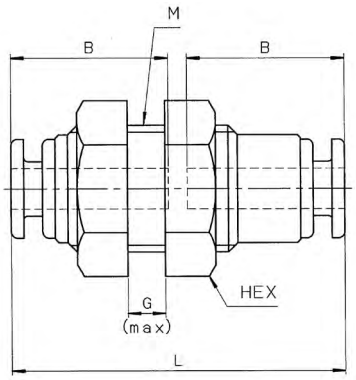

CP（メスユニオン）

Female Connector

（unit：mm）

型　番 Model No.	適用チューブ外径φ Applicable tube O.D.	接続ねじ Connecting screw Rc(PT),M	HEX	L	A	B	C	最小穴径 Minimum opening	質量(g) Mass
CP-323M	3.2	M3×0.5	8	17.5	4	12.5	7.8	2.5	4
CP-325M	3.2	M5×0.8	8	18.5	5	12.5	7.8	2.5	4
CP-321	3.2	1/8	12	21.5	8	12.5	8.5	2.5	9

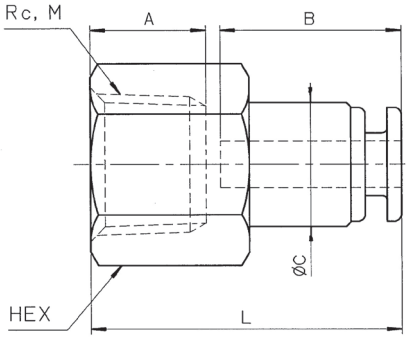

ZA Z-JOINTシリーズ ステンレス製 ワンタッチジョイント

STAINLESS INSTANT FITTINGS ZA TYPE

特　長 Features

●工具不要のワンタッチ継手。

軽くチューブを差し込むだけで取り付け完了。
プッシュリングを押しながら片手でチューブを引き抜くだけで
簡単に取外しができます。

Instant fitting eliminates need for tools

Easy connection by only inserting the tube lightly.
Can be disconnected easily by pulling out the tube while pushing the releasing sleeve with another hand.

●配管スペースを大幅に縮小。

チューブ脱着時の工具作業スペースが不要。
又、本体ねじ部を廻せる構造ですから、配管方向を自由に変える
ことが可能で、狭い場所での配管作業も容易です。

Great reduction of plumbing space

Tool working space for putting on or taking off the tube is unnecessary.
Structure to be able to turn the screw of main body makes it possible to change a plumbing direction freely. Hence the plumbing work at small place is easy.

●難燃樹脂を採用。

樹脂部には難燃材料を使用（UL94規格V-0相当）

Utilizing the flame-retardant resin

The resin part is made of flame-retardant material.
(equivalent to UL94 V0 standard)

●ねじ部にテフロン樹脂をコーティング。

シールテープ、シール剤不要の為、作業時間、作業工数が大幅に短縮され、
しかも作業時のバラツキ（巻きムラ）による漏れの心配がありません。
耐水性・耐油性に優れています。

Fluoric resin-coated screw

No need to use the seal tapes or the seal materials. It makes the working hour and the work man-hour greatly shortened.
Also there is no worry of leakage caused by scroll irregularity.
Excellent in water and oil resistance performance.

■ 仕　様 Specifications

使用流体 Fluid used	空気、水（条件あり）※ Air, Water (Please Consult us about the condition to use)
最高使用圧力 Working pressure	0～1MPa（10kgf/cm²）
負　圧 Negative pressure	10Torr（−100kPa）
使用温度 Working temperature	−15～60℃ （凍結なきこと） (Not to be freezed)

※詳細は弊社までお問い合わせください。Please inquire of us detoils.

■ 適用チューブ Applicable Tube

ナイロンチューブ Nylon Tubes	AX-1200、F-1500
ウレタンチューブ Polyurethane Tubes	U-9200、U-9500、ARU
エコフレックスチューブ eco-flex tubes	ecos、ecoh、ecoh（wr）
ふっ素チューブ Fluorine Resin Tubes	FE
難燃チューブ Flame Retardant Tubes	SR2

■ 構造断面図 Internal Strucuture

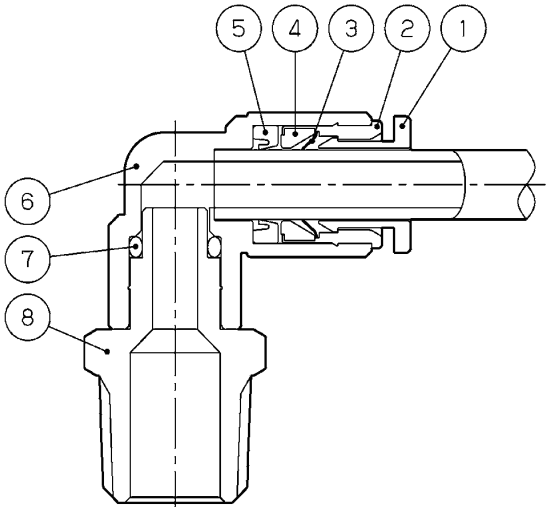

■ 主要部品材質 Main Part Material

No.	名 称　Part name	材 質　Material
①	プッシュリング Push Ring	PBT（V-0） 難燃性樹脂（UL94規格V-0相当） Flame-retardant resin (equivalent to UL94 V-0 standard)
②	アウターリング Outer Ring	SUS304
③	チャック Chuck	SUS301
④	チャックホルダー Chuck Holder	樹脂製（PESU） Resin（PESU）
⑤	パッキン Packing	バイトン Viton
⑥	本 体 Body	金属製　Stainless　SUS304 樹脂製　PBT（V-0） 難燃性樹脂（UL94規格V-0相当） flame-retardant resin (equivalent to UL94 V-0 standard)
⑦	Oリング O Ring	バイトン Viton
⑧	ニップル Nipple	SUS304

■ 型番表示方法 How to Designate

ZA H - 06 5M

- ZA: Z-JOINT ZAタイプ記号(SUS304製) ZA Series Name
- H: 機種別 Part No. of Standard Type
- 06: 適用チューブ外径 Applicable Tube O.D.
- 5M: ねじサイズ Screw Size

機種別 Part No. of Standard Type		
H	ハーフユニオン	Male Connector
L	エルボユニオン	Male Elbow
F	両口エルボユニオン	Union Elbow
T	T型ユニオン	T Type Union
S	ストレートユニオン	Equal Union

適用チューブ外径 Applicable Tube O.D.	
04	φ4
06	φ6
08	φ8
10	φ10
12	φ12

ねじサイズ Screw Size	
無記号 (None)	取付ねじ無 No Set Screw
0	
5M	M5×0.8
1	R(PT)1/8
2	R(PT)1/4
3	R(PT)3/8
4	R(PT)1/2

■ オプション Option

●Z-JOINTシリーズ記号の後ろに『3』を追加する事でSUS303製のZA3シリーズに変更できます。
ZA3シリーズの詳細はパンフレットを参照ください。

Can be changed to ZA3 series(SUS303), putting『3』to the end of Code "ZA" series.
Please refer to the brochure for the details of ZA3 series.

●記入例

Z A 3 H - 06 5M

●適用チューブ外径、ねじサイズ表記は他のZ-JOINTシリーズと同様です。

The way to indicate the applicable tube outside diameter and the screw size is the same as other Z-JOINT series.

※その他、Z-JOINTカタログに記載されている機種についても製作可能。
Other products in the Z-JOINT catalogue can be manufactured as well.

※機種によりましては多少納期がかかりますので、お問い合わせください。
Taking a time more or less to manufacture some products, please inquire of us regarding it.

■ 適用チューブ外径と接続ねじにおける製品対比表

Connecting Screw and Out Diameter of Applicable Tubes

●:全ての製品バリエーションあり ●:Product Variation exists for all.
▲:一部の製品バリエーションなし ▲:Product Variation exists only partially.

	M5×0.8	R(PT)1/8	R(PT)1/4	R(PT)3/8	R(PT)1/2
φ4	●	●	●	-	-
φ6	●	●	●	●	-
φ8	-	●	●	●	-
φ10	-	-	●	●	●
φ12	-	-	-	●	●

■ 推奨締付トルク Recommended Tightening Torque

ねじサイズ Screw(JISB0203)	締付トルク (N・m) Tightening torque(N・m)
M5×0.8	0.5～1.0
R(PT)1/8	7～9
R(PT)1/4	12～14
R(PT)3/8	22～24
R(PT)1/2	28～30

⚠ 使用上の注意 Cautions for use

1. ボディが樹脂製の物は外部からの衝撃などのない所にご使用ください。
2. チューブは継手先端より急激に曲げないように十分余裕を持たせてください。
3. ステンレスワンタッチジョイントは指定されたチューブをご使用ください。
4. 保管は高温多湿の所や直射日光を避け、40℃以下の所にしてください。

1. This unit, is formed from resin, use where there is no vibration.
2. Do not bend the tube sharply from the point near the joint tip.
   It is desirable to bend the tube at a point properly distant from the joint.
3. Do not use tubes than those specified on the stainless instant fitting.
4. Avoid storing this unit in locations with high temperature or humidity.
   Do not expose the direct straigt sun and store at 40℃ or more.

ZAH（ハーフユニオン）

Male Connector

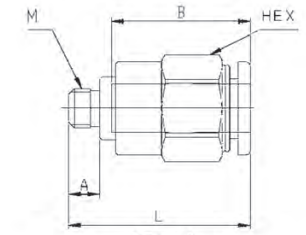

M5タイプ
M5 Type

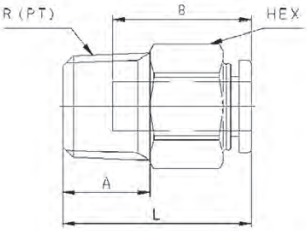

(unit:mm)

型　番 Model No.	適用チューブ外径 φ Applicable tube O.D.	接続ねじ Connecting screw R(PT),M	HEX	L	A	B	最小穴径 Minimum opening	質量 (g) Mass
ZAH-045M	4	M5×0.8	10	21.5	4	16	2.5	7
ZAH-041		1/8	10	20.5	8	16	2.5	8
ZAH-042		1/4	14	19.5	11	16	2.5	15
ZAH-065M	6	M5×0.8	12	23	4	17.5	2.5	9
ZAH-061		1/8	12	23	8	17.5	4	10
ZAH-062		1/4	14	23.5	11	17.5	4	17
ZAH-063		3/8	17	21.5	12	17.5	4	25
ZAH-081	8	1/8	14	28	8	19	5	16
ZAH-082		1/4	14	27	11	19	6	16
ZAH-083		3/8	17	22.5	12	19	6	23
ZAH-102	10	1/4	17	32.5	11	21.5	8	27
ZAH-103		3/8	17	28.5	12	21.5	8	26
ZAH-104		1/2	22	26.5	15	21.5	8	46
ZAH-123	12	3/8	19	30.5	12	23	10	34
ZAH-124		1/2	22	29.5	15	23	10	47

ZAL（エルボユニオン）

Male Elbow

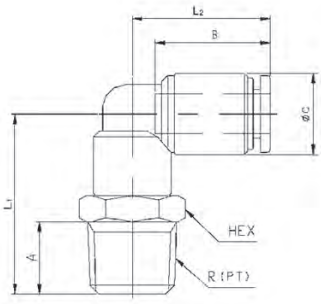

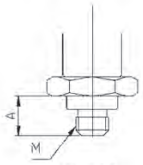

M5タイプ
M5 Type

(unit:mm)

型　番 Model No.	適用チューブ外径 φ Applicable tube O.D.	接続ねじ Connecting screw R(PT),M	HEX	L1	L2	A	B	C	最小穴径 Minimum opening	質量 (g) Mass
ZAL-045M	4	M5×0.8	8	15	18	4	16	10	2.5	5
ZAL-041		1/8	10	20.5	18.5	8	16	10	2.5	8
ZAL-042		1/4	14	24	18.5	11	16	10	2.5	15
ZAL-065M	6	M5×0.8	10	15	20	4	17.5	12.5	2.5	7
ZAL-061		1/8	12	24	21	8	17.5	12.5	4	13
ZAL-062		1/4	14	27.5	21	11	17.5	12.5	4	17
ZAL-063		3/8	17	29	21	12	17.5	12.5	4	25
ZAL-081	8	1/8	14	25.5	23.5	8	19	14.5	6	16
ZAL-082		1/4	14	28.5	23.5	11	19	14.5	6	19
ZAL-083		3/8	17	30	23.5	12	19	14.5	6	27
ZAL-102	10	1/4	17	31	27	11	21.5	17.5	8	27
ZAL-103		3/8	17	32.5	27	12	21.5	17.5	8	32
ZAL-104		1/2	22	35.5	27	15	21.5	17.5	8	46
ZAL-123	12	3/8	19	34.5	29.5	12	23	20	8.5	40
ZAL-124		1/2	22	37.5	29.5	15	23	20	8.5	52

ZAF（両口エルボユニオン）

Union Elbow

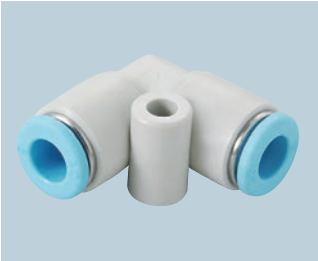

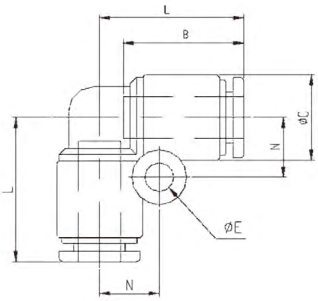

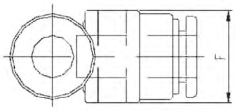

(unit:mm)

型　番 Model No.	適用チューブ外径 φ Applicable tube O.D.	L	B	C	E	F	N	最小穴径 Minimum opening	質量 (g) Mass
ZAF-040	4	18.5	16	10	4.2	11	7.5	2.5	5
ZAF-060	6	21	17.5	12.5	4.2	13.5	8.5	4	8
ZAF-080	8	23.5	19	14.5	4.2	15.5	9.5	6	10
ZAF-100	10	27	21.5	17.5	4.2	18.5	11	8	16
ZAF-120	12	29.5	23	20	4.2	21	12	10	20

ZAT（T型ユニオン）

T Type Union

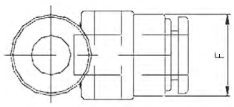

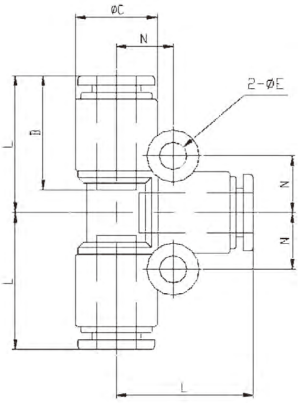

(unit:mm)

型　番 Model No.	適用チューブ外径 φ Applicable tube O.D.	L	B	C	E	F	N	最小穴径 Minimum opening	質量 (g) Mass
ZAT-040	4	18.5	16	10	4.2	11	7.5	2.5	8
ZAT-060	6	21	17.5	12.5	4.2	13.5	8.5	4	12
ZAT-080	8	23.5	19	14.5	4.2	15.5	9.5	6	15
ZAT-100	10	27	21.5	17.5	4.2	18.5	11	8	24
ZAT-120	12	29.5	23	20	4.2	21	12	10	31

ZAS（ストレートユニオン）

Equal Union

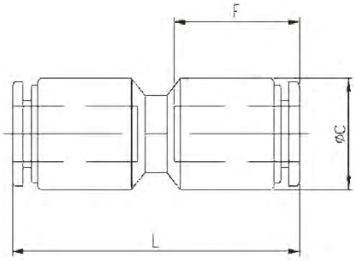

(unit:mm)

型　番 Model No.	適用チューブ外径φ Applicable tube O.D.	L	C	F	最小穴径 Minimum opening	質量(g) Mass
ZAS-040	4	33.5	10	16	2.5	4
ZAS-060	6	36.5	12.5	17.5	4	6
ZAS-080	8	39.5	14.5	19	6	8
ZAS-100	10	45	17.5	21.5	8	14
ZAS-120	12	47.5	20	23	10	18

US オールステンレス製 ワンタッチジョイント

STAINLESS INSTANT FITTINGS US TYPE

特　長 Features

●工具不要のワンタッチ継手。

軽くチューブを差し込むだけで取り付け完了。
プッシュリングを押しながら片手でチューブを引き抜くだけで
簡単に取外しができます。

Instant fitting eliminates need for tools

Easy connection by only inserting the tube lightly.
Can be disconnected easily by pulling out the tube while pushing the releasing sleeve with another hand.

●配管スペースを大幅に縮小。

チューブ脱着時の工具作業スペースが不要。
又、本体ねじ部を廻せる構造ですから、配管方向を自由に変える
ことが可能で、狭い場所での配管作業も容易です。

Great reduction of plumbing space

Tool working space for putting on or taking off the tube is unnecessary.
Structure to be able to turn the screw of main body makes it possible to change a plumbing direction freely. Hence the plumbing work at small place is easy.

■ 仕　様 Specifications

使用流体 Fluid used	空気、水 Air, Water
使用圧力 Working pressure	0～1MPa(10kgf/cm²)
負圧 Negative pressure	10Torr(−100kPa)
使用温度 Working temperature	−15～120℃ 凍結なきこと。(チューブの材質、サイズにより異なります。)使用条件、使用チューブにより仕様の適合が異なる場合がありますので確認の上、ご使用ください。 Not to be freezed.(May very depending on the tube materials and sizes)The content of the specification may vary depending on working condition or the type of tube to be used.

※機種によりましては多少納期がかかりますのでお問合せください。
Please inquire of us about delivery time.

※温水、薬品、溶剤に関しましては使用条件に制約がございますのでお問合せください。
Please make enquiries for more details whenever using the tubing for warm water, chemicals, and solvents as various apply in usage.

■ 適用チューブ Applicable Tube

ナイロンチューブ Nylon Tubes	AX-1200、F-1500
ウレタンチューブ Polyurethane Tubes	U-9200、U-9500、ARU
エコフレックスチューブ eco-flex tubes	ecos、ecoh、ecoh(wr)
ふっ素チューブ Fluorine Resin Tubes	FE
難燃チューブ Flame-Retardant Tubes	SR2

■ 構造断面図 Internal Construction

ハーフユニオン Male Connector

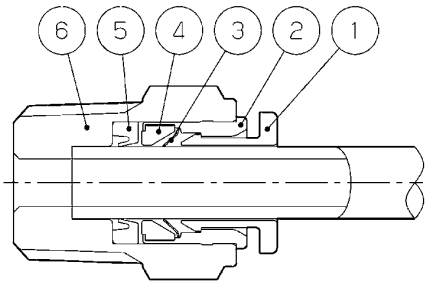

エルボユニオン Male Elbow

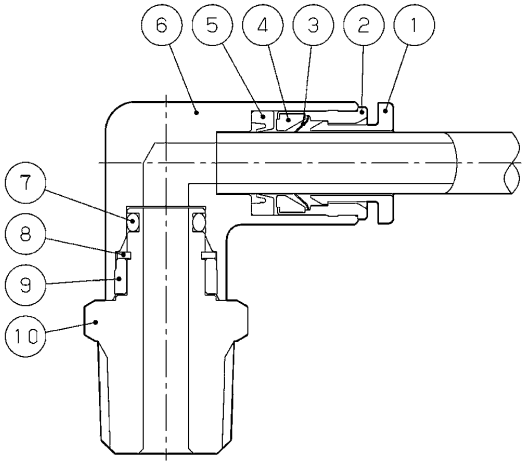

■ 主要部品材質 Main Part Material

No.	名称　Part name	材質　Material
①	プッシュリング Push Ring	SUS316
②	アウターリング Outer Ring	SUS316
③	チャック Chuck	SUS301
④	チャックホルダー Chuck Holder	SUS316
⑤	パッキン Packing	バイトン(FKM)　Viton
⑥	本体 Body	SUS316
⑦	Oリング O Ring	バイトン(FKM)　Viton
⑧	止め輪 StopRing	SUS
⑨	ニップルストッパー Nipple Stoper	SUS316
⑩	ニップル Nipple	SUS316

■ 推奨締付トルク Recommended Tightening Torque

ねじサイズ Screw(JIS B0203)	締付トルク (N・m) Tightening torque(N・m)
M5	0.5～1.0
R1/8	7～9
R1/4	12～14
R3/8	22～24
R1/2	28～30

■ 型番表示方法 How to Designate

U S H - 04 5M

オールステンレス製
ワンタッチジョイント
USタイプ記号(SUS316製)
US Series Name

機種別 Part No. of Standard Type		
H	ハーフユニオン	Male Connector
L	エルボユニオン	Male Elbow
F	両口エルボユニオン	Union Elbow
Y ●	Y型ユニオン	Y Type Union
T	T型ユニオン	T Type Union
S	ストレートユニオン	Equal Union
X	バルクヘッドユニオン	Bulkhead Union
C ●	C型ユニオン	C Type Connector
D ●	D型ユニオン	D Type Connector

● の機種は受注生産品です ●: Production on order.

適用チューブ外径φ Applicable Tube O.D.	
04	φ4
06	φ6
08	φ8
10	φ10
12	φ12

ねじサイズ Screw Size	
無記号 (None)	取付ねじ無し No Set Screw
0	
5M	M5×0.8
1	R(PT)1/8
2	R(PT)1/4
3	R(PT)3/8
4	R(PT)1/2

⚠ 使用上の注意 Cautions for using

1. チューブは継手先端より急激に曲げないように十分余裕を持たせてください。
2. ステンレスワンタッチジョイントは指定されたチューブをご使用ください。
3. 保管は高温多湿の所や直射日光を避け、40°C以下の所にしてください。

1. Do not bend the tube sharply from the point near the joint tip. It is desirable to bend the tube at a point properly distant from the joint.
2. Do not use tubes than those specified(soft nylon, nylon, urethane, fluoride plastic, and flame-retardant tube)on the stainless instant fitting.
3. Avoid storing this unit in locations with high temperature or humidity. Do not expose the direct straight sun and store at 40°C or more.

USH（ハーフユニオン）

Male Connector

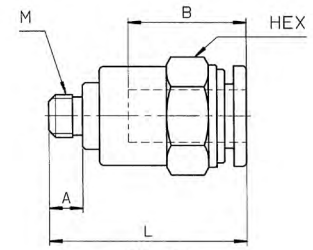

M5タイプ
M5 Type

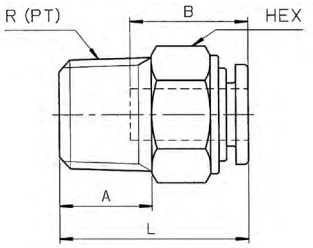

(unit:mm)

型　番 Model No.	適用チューブ外径φ Applicable tube O.D.	接続ねじ Connecting Screw R(PT),M	HEX	L	A	B	最小穴径 Minimum opening	質量 (g) Mass
USH-045M	4	M5×0.8	10	21.5	4	16	2.5	9
USH-041		1/8	10	21	8	16	2.5	7
USH-042		1/4	14	19.5	11	16	2.5	10
USH-065M	6	M5×0.8	12	23.5	4	17.5	2.5	15
USH-061		1/8	12	23	8	17.5	4	12
USH-062		1/4	14	23.5	11	17.5	4	17
USH-063		3/8	17	21	12	17.5	4	25
USH-081	8	1/8	14	27.5	8	19	6	18
USH-082		1/4	14	26.5	11	19	6	18
USH-083		3/8	17	22	12	19	6	24
USH-102	10	1/4	17	32.5	11	21.5	8	24
USH-103		3/8	17	28.5	12	21.5	8	29
USH-104		1/2	22	26.5	15	21.5	8	45
USH-123	12	3/8	19	30.5	12	23	10	32
USH-124		1/2	22	29.5	15	23	10	48

USL（エルボユニオン）

Male Elbow

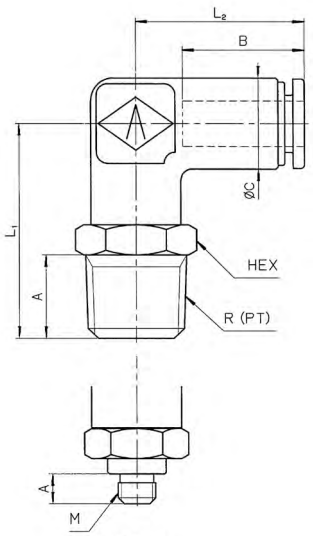

M5タイプ
M5 Type

(unit:mm)

型　番 Model No.	適用チューブ外径φ Applicable tube O.D.	接続ねじ Connecting Screw R(PT),M	HEX	L1	L2	A	B	C	最小穴径 Minimum opening	質量 (g) Mass
USL-045M	4	M5×0.8	12	22.5	18	4	16	12	2.5	27
USL-041		1/8	12	24.5	18	8	16	12	2.5	27
USL-042		1/4	14	27.5	18	11	16	12	2.5	27
USL-065M	6	M5×0.8	12	23.5	20.5	4	17.5	12	2.5	27
USL-061		1/8	12	25.5	20.5	8	17.5	12	4	28
USL-062		1/4	14	28.5	20.5	11	17.5	12	4	35
USL-063		3/8	17	29.5	20.5	12	17.5	12	4	47
USL-081	8	1/8	14	26.5	23.5	8	19	14	5	39
USL-082		1/4	14	29.5	23.5	11	19	14	6	43
USL-083		3/8	17	31.5	23.5	12	19	14	6	54
USL-102	10	1/4	17	31.5	27	11	21.5	17	8	62
USL-103		3/8	17	33	27	12	21.5	17	8	71
USL-104		1/2	22	36	27	15	21.5	17	8	95
USL-123	12	3/8	22	34.5	29	12	23	22	10	118
USL-124		1/2	22	37.5	29	15	23	22	10	134

USF（両口エルボユニオン）

Union Elbow

(unit:mm)

型　番 Model No.	適用チューブ外径φ Applicable tube O.D.	L	B	C	最小穴径 Minimum opening	質量 (g) Mass
USF-040	4	19	16	12	2.5	24
USF-060	6	21.5	17.5	12	4	24
USF-080	8	24	19	14	6	33
USF-100	10	27.5	21.5	17	8	56
USF-120	12	30	23	22	10	106

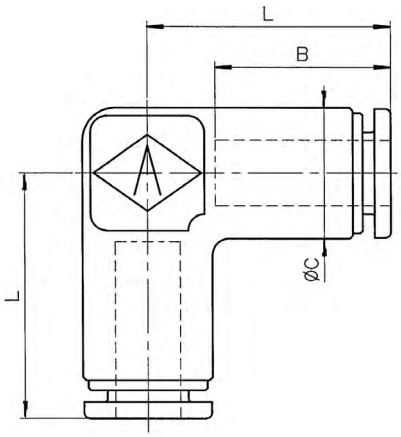

USY（Y型ユニオン）

Y Type Union

(unit:mm)

型　番 Model No.	適用チューブ外径φ Applicable tube O.D.	L	A	B	C	D	E	最小穴径 Minimum opening	質量 (g) Mass
USY-0404 ●	4	39	16	24.5	10.5	16.5	12	2.5	41
USY-0606	6	42.5	17.5	24.5	12.5	17	12	4	56
USY-0808	8	48	19	28.5	14.5	17.5	14	6	39
USY-1010	10	55	21.5	34.5	17.5	20.5	17	8	87

● の機種は受注生産品です　●:Production on order.

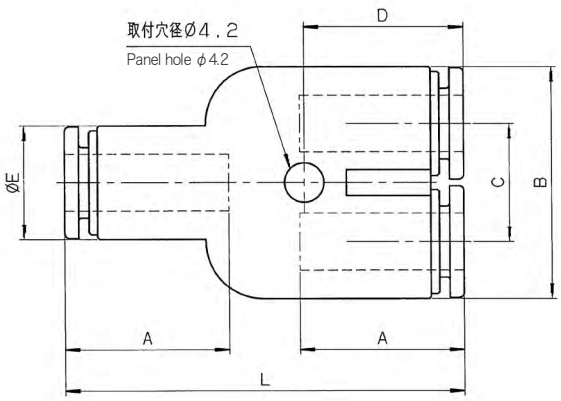

UST（T型ユニオン）

T Type Union

(unit:mm)

型　番 Model No.	適用チューブ外径φ Applicable tube O.D.	L	B	C	最小穴径 Minimum opening	質量(g) Mass
UST-040	4	19	16	12	2.5	30
UST-060	6	21.5	17.5	12	4	30
UST-080	8	24	19	14	6	40
UST-100	10	27.5	21.5	17	8	67
UST-120	12	30	23	22	10	124

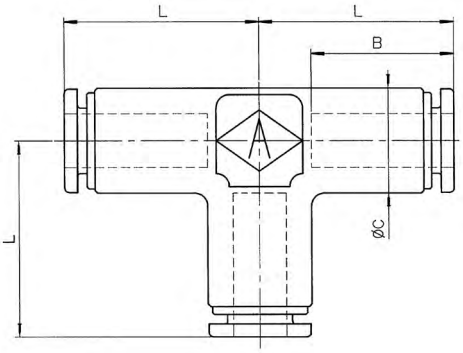

USS（ストレートユニオン）

Equal Union

(unit:mm)

型　番 Model No.	適用チューブ外径φ Applicable tube O.D.	L	B	C	最小穴径 Minimum opening	質量(g) Mass
USS-040	4	34	16	10	2.5	12
USS-060	6	37	17.5	12	4	17
USS-080	8	40	19	14	6	22
USS-100	10	45	21.5	17	8	35
USS-120	12	48	23	20	10	47

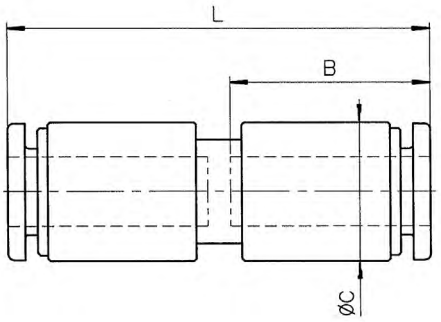

USX（バルクヘッドユニオン）

Bulkhead Union

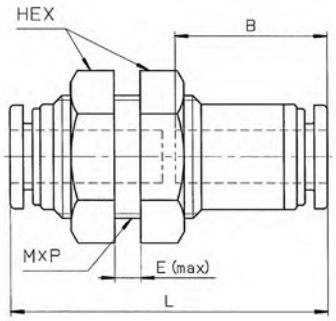

(unit:mm)

型　番 Model No.	適用チューブ外径φ Applicable tube O.D.	HEX	L	B	E	取付穴径 Panel hole	最小穴径 Minimum opening	M×P	質量 (g) Mass
USX-040	4	14	33.5	16	4	13	2.5	M12×1.0	20
USX-060	6	17	36.5	17.5	6	15	4	M14×1.0	29
USX-080	8	19	40.5	19	9	17	6	M16×1.0	38
USX-100	10	23	45.5	21.5	11.5	21	8	M20×1.0	64
USX-120	12	26	48.5	23	11.5	23	10	M22×1.0	79

受注生産品　Production on order

USC（C型ユニオン）

C Type Connector

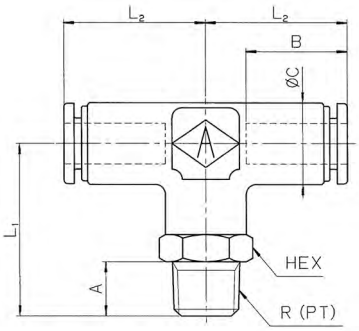

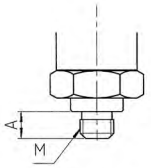

M5タイプ
M5 Type

(unit:mm)

型　番 Model No.	適用チューブ外径φ Applicable tube O.D.	接続ねじ Connecting screw R,M	HEX	L1	L2	A	B	C	最小穴径 Dimeter of the min. hole
USC-045M	4	M5×0.8	12	22.5	19	4	16	12	2.5
USC-041	4	1/8	12	24.5	19	8	16	12	2.5
USC-042	4	1/4	14	27.5	19	11	16	12	2.5
USC-065M	6	M5×0.8	12	23.5	21.5	4	17.5	12	2.5
USC-061	6	1/8	12	25.5	21.5	8	17.5	12	4
USC-062	6	1/4	14	28.5	21.5	11	17.5	12	4
USC-063	6	3/8	17	30	21.5	12	17.5	12	4
USC-081	8	1/8	14	26.5	24	8	19	14	5
USC-082	8	1/4	14	29	24	11	19	14	6
USC-083	8	3/8	17	31.5	24	12	19	14	6
USC-102	10	1/4	17	31.5	27.5	11	21.5	17	8
USC-103	10	3/8	17	33	27.5	12	21.5	17	8
USC-104	10	1/2	22	36	27.5	15	21.5	17	8
USC-123	12	3/8	22	34.5	30	12	23	20	10
USC-124	12	1/2	22	37.5	30	15	23	20	10

受注生産品 Production on order

USD (D型ユニオン)

D Type Union

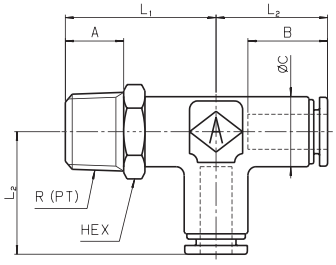

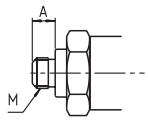

M5タイプ
M5 Type

(unit:mm)

型　番 Model No.	適用チューブ外径φ Applicable tube O.D.	接続ねじ Connecting screw R,M	HEX	L_1	L_2	A	B	C	最小穴径 Minimum opening
USD-045M	4	M5×0.8	12	22.5	19	4	19	12	2.5
USD-041	4	1/8	12	24.5	19	8	19	12	2.5
USD-042	4	1/4	14	27.5	19	11	19	12	2.5
USD-065M	6	M5×0.8	12	23.5	21.5	4	17.5	12	2.5
USD-061	6	1/8	12	25.5	21.5	8	17.5	12	4
USD-062	6	1/4	14	28.5	21.5	11	17.5	12	4
USD-063	6	3/8	17	30	21.5	12	17.5	12	4
USD-081	8	1/8	14	26.5	24	8	19	14	5
USD-082	8	1/4	14	29	24	11	19	14	6
USD-083	8	3/8	17	31.5	24	12	19	14	6
USD-102	10	1/4	17	31.5	27.5	11	21.5	17	8
USD-103	10	3/8	17	33	27.5	12	21.5	17	8
USD-104	10	1/2	22	36	27.5	15	21.5	17	8
USD-123	12	3/8	22	34.5	30	12	23	20	10
USD-124	12	1/2	22	37.5	30	15	23	20	10